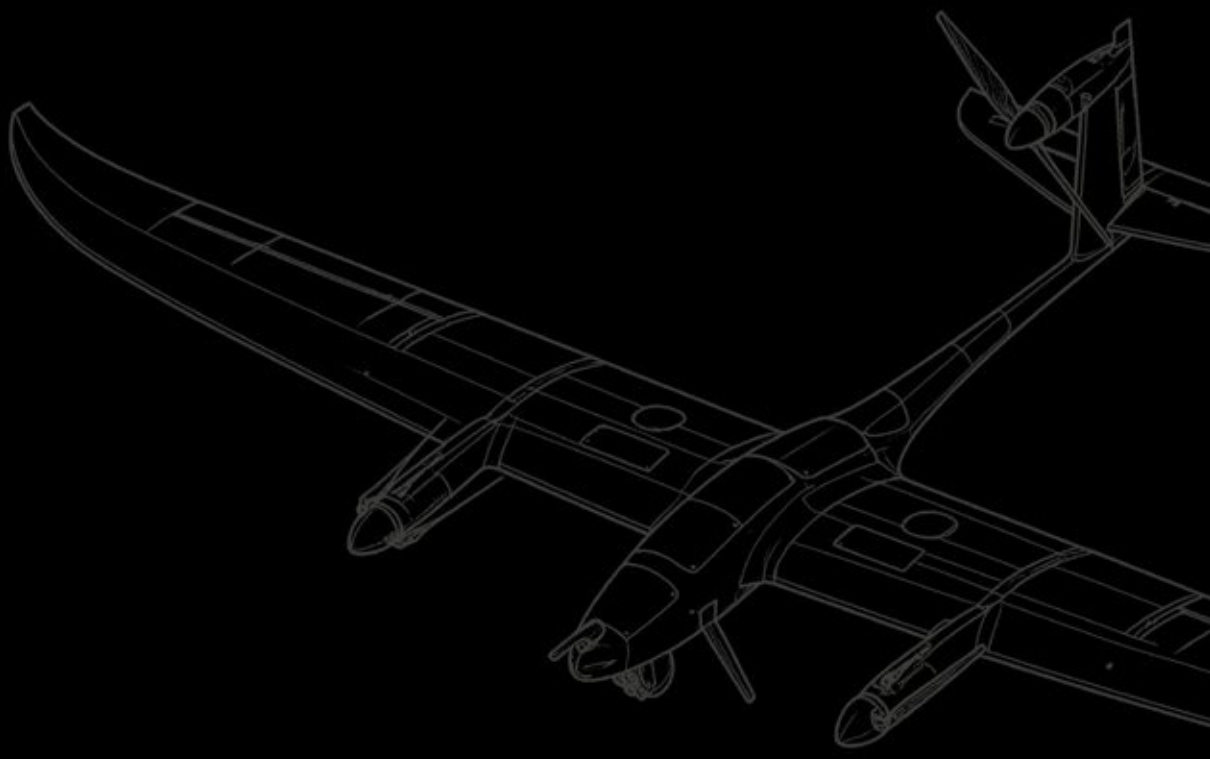

АО «КАЛКАН
ОБОРОННАЯ ПРОМЫШЛЕННОСТЬ И ТЕХНОЛОГИИ»

[2026] [KALKANSAVUNMA.COM]

ПОРТФЕЛЬ ОБОРОННОЙ ПРОДУКЦИИ - 2026

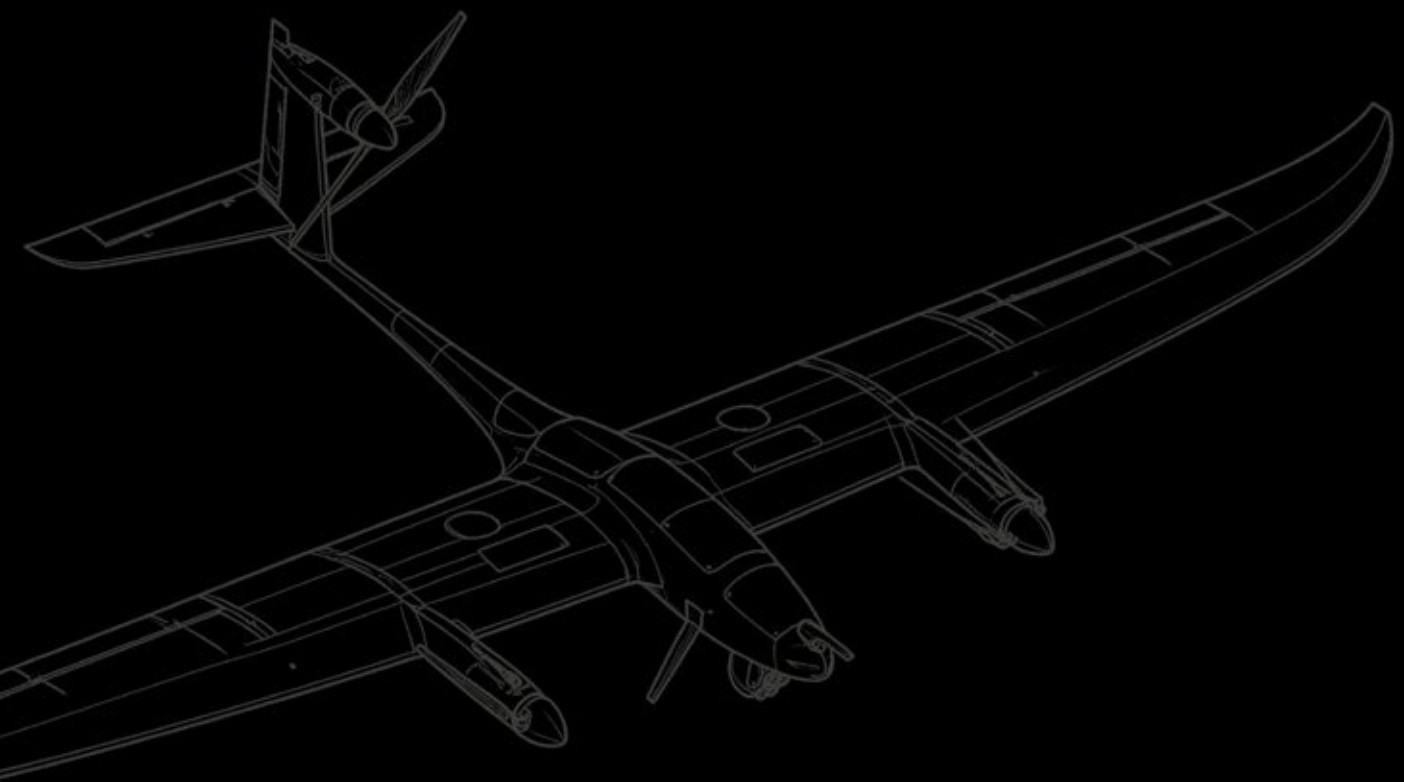

[KALKAN DEFENCE]

АТАКУЮЩИЕ И АВТОНОМНЫЕ БОЕВЫЕ АППАРАТЫ-РАКЕТЫ

[КАТАЛОГ ТОВАРОВ]

Содержание

1. О нас 4
2. Системы беспилотных летательных аппаратов для тактических атак и нанесения ударов 6
3. Системы БПЛА для наблюдения, разведки и сбора информации 28
4. Многороторные аппараты и системы для перевозки боеприпасов 42
5. Пехотные винтовки 70
6. Гранатометы 80
7. Дробовики с помповым механизмом 90
8. Легкие пулемёты 96
9. Тактические пистолеты 104
10. Бронежилет из баллистической стали 112
11. Баллистический стальной шлем 120
12. Военные сумки 126

О НАС

Компания «Kalkan Defence Industry and Technologies Inc.» была основана в 2020 году; это глобальный бизнес-партнер и поставщик решений, действующий на международной арене в таких сферах, как оборонная промышленность, передовые робототехнические технологии, промышленная автоматизация, а также стратегическое машиностроение и оборудование. С момента своего создания наша компания внимательно следит за меняющейся динамикой глобальной безопасности и поставляет высокотехнологичное оборудование, необходимое для современных полей сражений и объектов критической важности, используя подход, основанный на устойчивой и надёжной цепочке поставок, адаптированной к самым сложным полевым условиям.



ГЛОБАЛЬНАЯ КОНКУРЕНТОСПОСОБНОСТЬ И ПРОЗРАЧНЫЙ ПОДХОД В ОТДЕЛ ОПЕРАЦИЙ

Компания «Kalkan Defence», осуществляющая свою деятельность в строгом соответствии с международными стандартами, правовыми нормами и законодательством в сфере экспорта и импорта, располагает обширной операционной сетью, построенной на сотрудничестве со стратегическими партнерами по всему миру. Благодаря прочной экосистеме, которую мы создали совместно с ведущими производителями в нашей отрасли, мы постоянно повышаем свою конкурентоспособность и скорость поставок на мировых рынках. Принцип полной прозрачности лежит в основе каждого этапа наших бизнес-процессов; операционная деятельность наших клиентов

Мы строим долгосрочные партнерские отношения, основанные на взаимном доверии, при этом обеспечивая максимальную защиту вашей конфиденциальности и интересов. Компания «Kalkan Defence Industry and Technologies Inc.», которая уже стала неотъемлемой частью оборонных доктрин будущего, благодаря своим высоким стандартам качества и бесперебойной логистической поддержке по-прежнему остается вашей опорой на поле боя и самым надежным партнером в реализации ваших проектов.



Системы тактических наступательных и ударных

[Калкан / 2 000 км самолетов-камикадзе]

[Калкан / Hawk68]

[Масштаб / Баланс]

[Калкан / Ковак]

[Калкан / Карагун]

Калкан, 2 000 км, самолет-камикадзе



Калкан - 2 000 км Самолеты-камикадзе

Беспилотный летательный аппарат «Калкан» с дальностью полета 2 000 км представляет собой систему беспилотного летательного аппарата с композитным фюзеляжем и бензиновым двигателем, обладающую дальностью полета 2 000 км. Эта платформа, оснащённая катапультным механизмом запуска, способна нести полезную нагрузку весом до 30 кг. Система с максимальной взлётной массой 190 кг предназначена для выполнения задач на больших расстояниях, способна действовать в дождливую погоду и обеспечивает продолжительность полёта до 12 часов.

особенность	ценить
Макс. взлетный вес (MTOW)	190 кг
Полезная нагрузка	Макс. 30 кг
Операционная дальность	2 000 км
Время полета	12 часов
Крейсерская скорость / Макс. скорость	180 км/ч / 320 км/ч
Макс. высота	5 000 метров
Габариты	iДлина: 3.5 м - Размах крыла: 2.5 м
Система запуска	Катапульта (Catapult)

[КАЛКАН]
[МОДЕЛЬ]

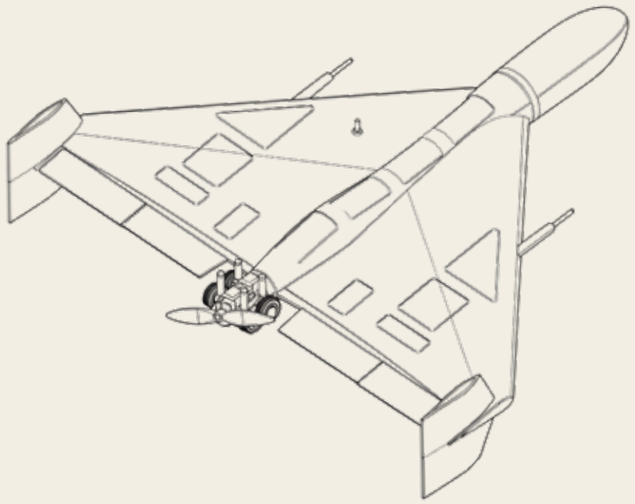

[2 000 км]

[Камикадзе]



Калкан Hawk-68



Калкан Hawk-68

Kalkan Hawk-68 — это военная система «бродячих» боеприпасов (БПЛА типа «лоитеринг»), которую может настроить и управлять ею один военнослужащий. Система способна осуществлять роевой полет в составе до 32 аппаратов. Система, способная отслеживать движущиеся цели, может запускаться с наземных и морских платформ с помощью пневматической или строповой пусковой установки.

особенность	ценить
Макс. взлетная масса (MTOW)	***48*** кг
Полезная нагрузка	***18*** кг ***(***Стандартная нагрузка***)***
Дальность связи (данные и видео)	***30+*** км ***(***Опционально ***100*** км***)***
Время полета	***180*** минут ***(***На крейсерской скорости***)*** ***40*** м/с /
Крейсерская скорость / Макс. скорость	***65*** м/с
Система запуска	Пневматическая / Катапульта ***(Sling)*** До ***32***
Вместимость роя (Swarm)	единиц

[HAWK-68]
[МОДЕЛЬ]

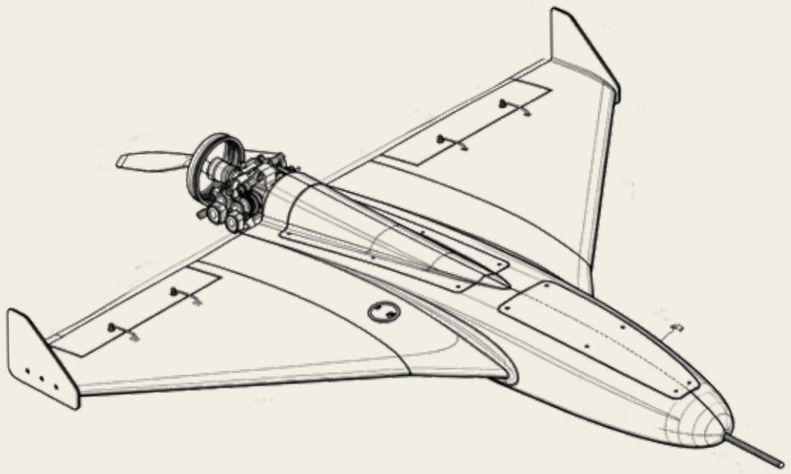

[UAV]

[КАЛКАН]



Калкан
Talay

Калкан Talay

«Калкан Талай» — это многоцелевая морская платформа, в конструкции которой используется технология «крыло в земле». Она летает на высоте от 30 см до 3 метров, что обеспечивает низкую радиолокационную заметность. Благодаря складной конструкции крыла система предназначена для выполнения задач вдоль побережья и полетов в прибрежной зоне, а её грузоподъёмность составляет 30 кг.

особенность	ценить
Макс. взлетная масса (MTOW)	***65*** кг
Полезная нагрузка	***30*** кг
Время полета	До ***3*** часов
Максимальная скорость	***56*** м/с ***(200*** км/с***)***
Рабочая высота	***30*** см ***- 3*** м ***(***Экранный эффект***)***
Тип двигателя	***2x*** Электродвигатель
Рабочий профиль	Взлет с воды и воздуха

[TALAY]
[МОДЕЛЬ]

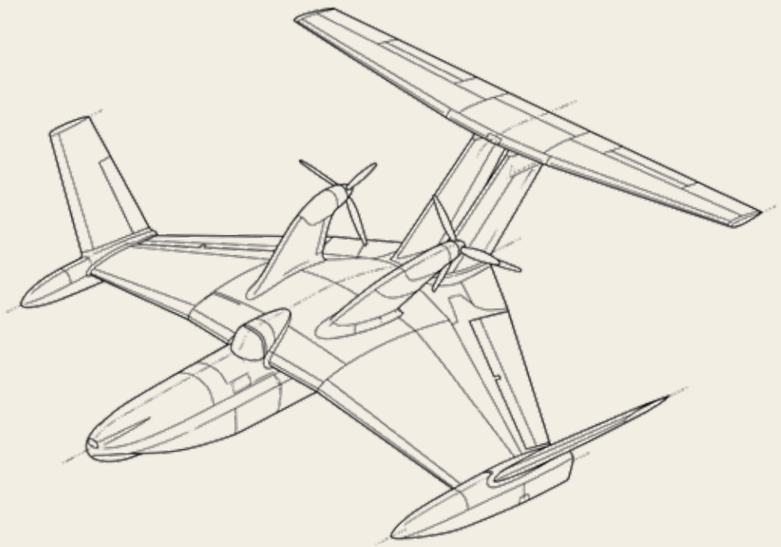

[WING-IN-GROUND]

[КАЛКАН]



Калкан
Kovak



Калкан Kovak

«Калкан Kovak» — это система беспилотных боевых аппаратов с электрическим приводом, способная к вертикальному взлёту и посадке (VTOL). Эта платформа, развертывание которой занимает менее пяти минут, обладает автономными возможностями по обнаружению и классификации целей с использованием искусственного интеллекта, а также возможностями ведения боя с участием оператора.

особенность	ценить
Макс. взлетная масса (MTOW)	12 кг
Полезная нагрузка	3 кг
Дальность (LOS)	60 км
Время полета	60 минут
Крейсерская скорость / Макс. скорость	24 м/с (Экономичная) / 30 м/с
Практический потолок (Высота)	2.000 м (MSL)
Система взлета	VTOL

[KOVAK]
[МОДЕЛЬ]

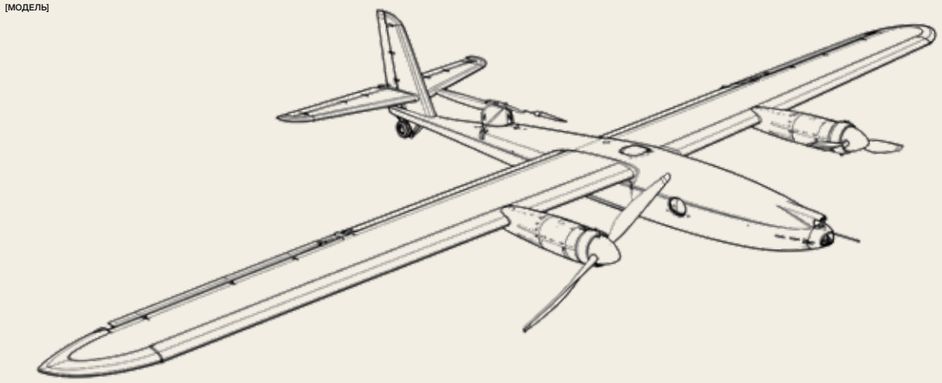

[VTOL]

[КАЛКАН]



Калкан
Karagun



Калкан
Karagun

«Калкан Karagun» — это портативная тактическая платформа БПЛА, которую можно запускать непосредственно вручную и которая не требует внешнего оборудования. Система, максимальная взлётная масса которой составляет 10 кг, оснащена двигателем с низким уровнем шума. Обладая функцией автоматического захвата цели, она может выполнять задачи как под контролем оператора, так и в автономном режиме.

особенность	ценить
Макс. взлетная масса (MTOW)	**10 кг**
Полезная нагрузка	**2 кг**
Дальность (LOS)	**60 км**
Время полета	**60 минут**
Крейсерская скорость / Макс. скорость	**75 км/ч / 110 км/ч**
Система запуска	**Запуск с руки (Hand Launch)**
Наведение	**Захват цели EO/IR, Распознавание с поддержкой ИИ**

[KARAGUN]
[МОДЕЛЬ]

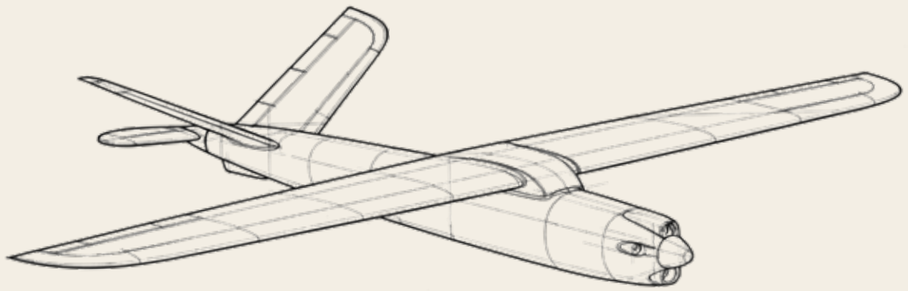

[IHA – KRGN]

[КАЛКАН]





Наблюдение, открытие и Системы беспилотных летательных аппаратов разведывательного назначения

[Kalkan / UV100 VTOL]

[Kalkan / Zada V2]

[Kalkan / Toydu]

Калкан
UV100 VTOL



Калкан UV100 VTOL

Kalkan UV100 — это аппарат промышленного класса для разведки, наблюдения и рекогносцировки (ISR) с возможностью вертикального взлета и посадки, оснащенный бензиново-электрическим (гибридным) двигателем. Композитная платформа с размахом крыльев 3,9 метра имеет взлётную грузоподъёмность 35 кг. В состав полезной нагрузки входят лазерный дальномер и тепловизионные датчики высокого разрешения.

особенность	ценить
Макс. взлетная масса (MTOW	**35 кг**
Полезная нагрузка	**Макс. 7 кг**
Время полета	**Макс. 10 часов (с нагрузкой 5 кг)**
Дальность передачи данных	**150 км**
Крейсерская скорость / Макс. скорость	**65 км/ч / 144 км/ч**
Практический потолок (Высота)	**5.000 метров**
Оборудование полезной нагрузки	**30x Оптический зум, Лазерный дальномер, Тепловизор (Термальная камера)**

[UV100]
[МОДЕЛЬ]

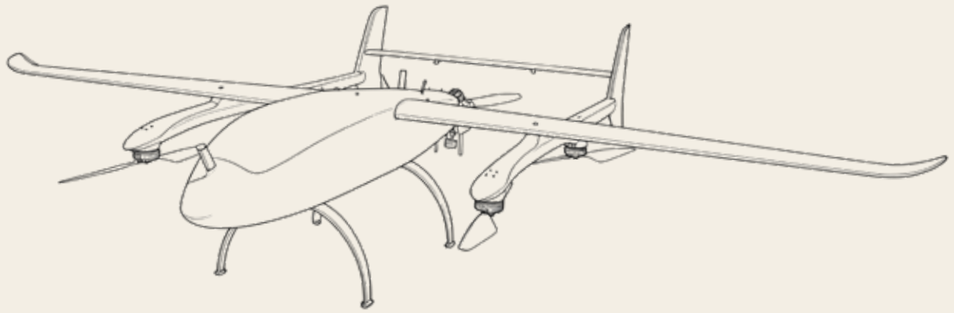

[ISR]

[КАЛКАН]



Калкан
Zada V2



Калкан Zada V2

Kalkan Zada V2 — это платформа для разведки, наблюдения и рекогносцировки (ISR), сочетающая в себе способность к вертикальному взлёту и полёту на фиксированном крыле за счёт трёх механизмов наклонных роторов. Благодаря оборудованию, которое носится как рюкзак, она готова к запуску менее чем за пять минут. Система, не требующая взлётно-посадочной полосы, была разработана для выполнения задач по тактической разведке обстановки.

особенность	ценить
Макс. взлетная масса (MTOW)	**10 кг**
Полезная нагрузка	**Макс. 1.2 кг**
Время полета	**До 3 часов**
Дальность (Datalink)	**50 км (LOS), 100 км (Телеметрия)**
Система взлета	**VTOL**
Практический потолок (Высота)	**3.000 м (MSL)**

[ZADA-V2]
[МОДЕЛЬ]

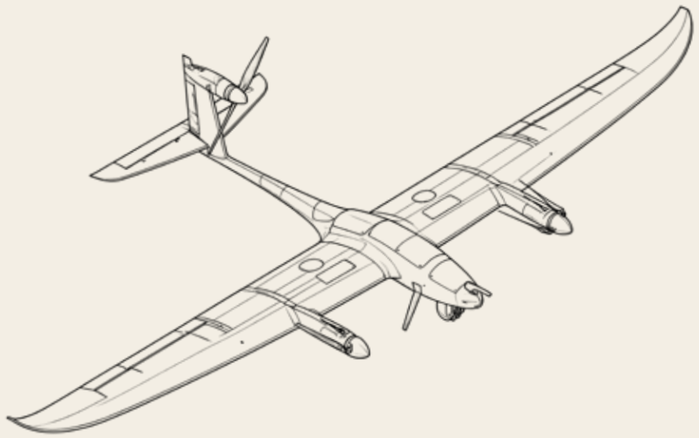

[ISR]

[КАЛКАН]

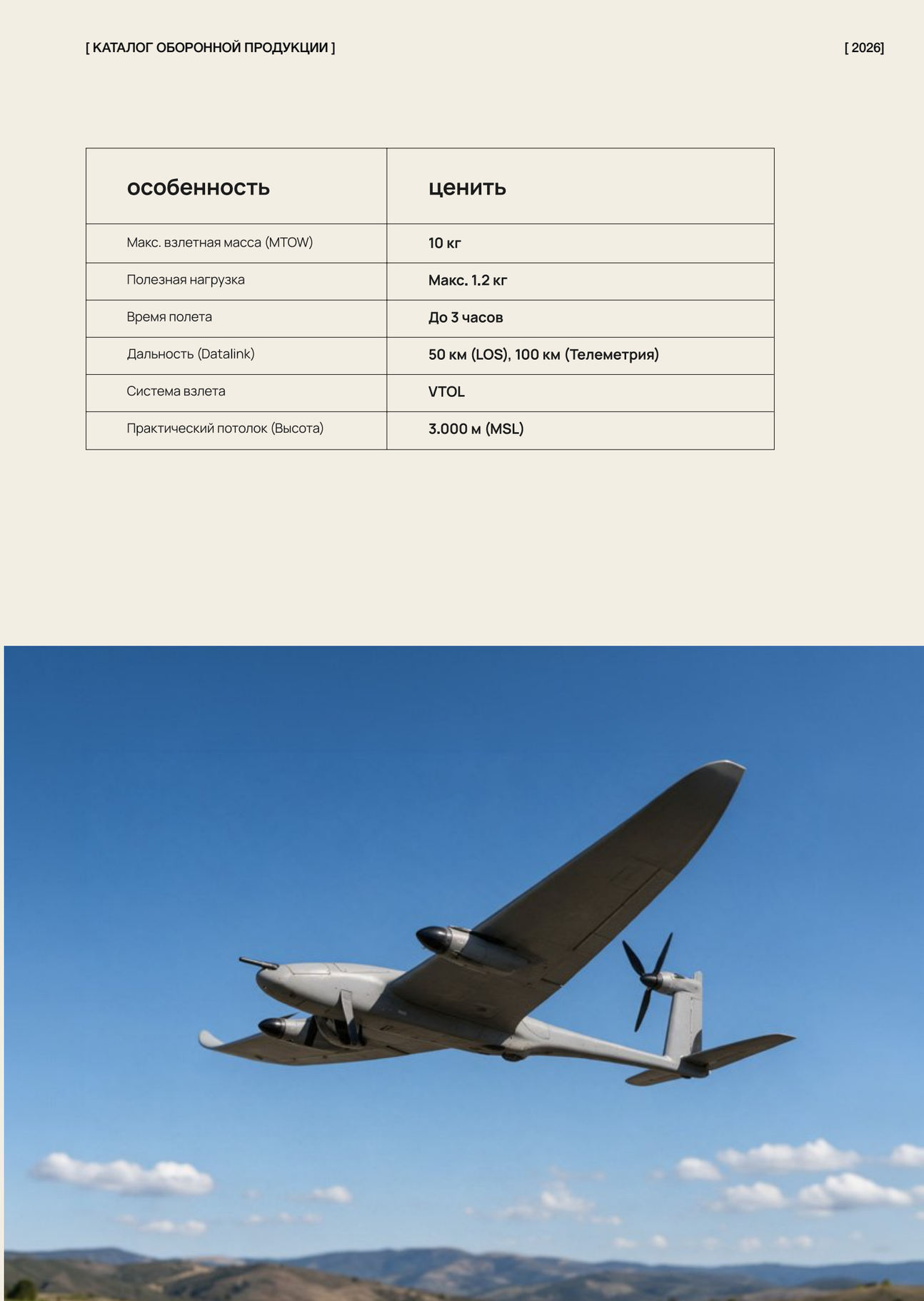

[2026]

Калкан Toydu



Калкан Toydu

«Калкан Тойду» — это амфибийная платформа беспилотного летательного аппарата (БПЛА) для разведки и наблюдения, способная взлетать и садиться непосредственно на воду. Она предназначена для морского наблюдения и подводных поисковых операций. Платформа поддерживает интеграцию полезных нагрузок, специфичных для морских операций, таких как устройство для сброса гидроакустических буев, приемник АИС и детектор магнитных аномалий (MAD).

особенность	ценить
Макс. взлетная масса (MTOW)	**25 кг**
Полезная нагрузка	**7 кг**
Время полета	**3+ часа**
Рабочая высота	**50 м - 3.000 м (MSL)**
Крейсерская скорость	**16 м/с**
Среда запуска	**Вода, Взлетно-посадочная полоса, Катапульта**
Целевые модули	**MAD, Гидроакустический буй (Sonobuoy), Морской обзорный радар**

[TOYDU]
[МОДЕЛЬ]

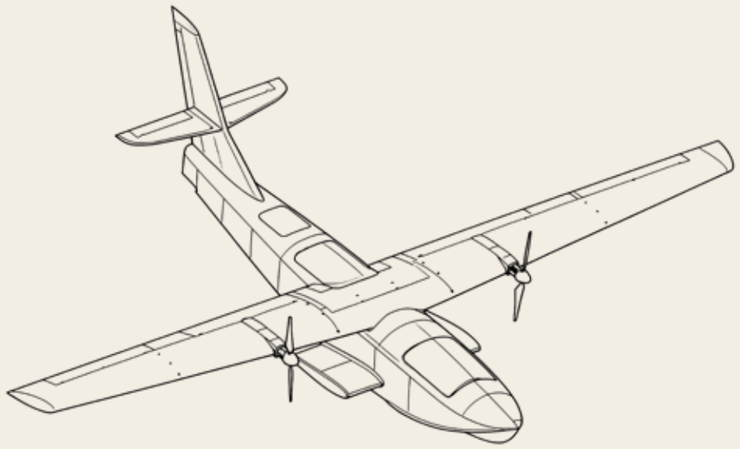

[MDS / R1–R2]

[КАЛКАН]





Мультироторные аппараты и боеприпасы
Опорные конструкции

[Falcon AI Mini]

[Kalkan / Rampard]

[Kalkan / Skyhawk]

[Kalkan / TUAV-R02]

[Kalkan / ADG-M1]

[Kalkan / EW-CUAS/C2]

Falcon AI Mini



Falcon AI Mini

Мини-дрон Falcon AI — это автономная платформа микро-БПЛА, оснащенная полностью собственным программным обеспечением для наземного управления и роевого полета. Благодаря встроенным алгоритмам искусственного интеллекта он способен обнаруживать людей, транспортные средства и различные классы объектов, что позволяет ему автономно отслеживать движущиеся цели. Аппаратное обеспечение этой беспилотной летательной платформы позволяет ей выполнять задачи общей разведки и наблюдения, а также ориентироваться в условиях отсутствия сигнала GPS и вести операции в полной темноте благодаря встроенной тепловизионной камере.

особенность	ценить
Макс. взлетный вес (MTOW)	**48 кг**
Полезная нагрузка	**18 кг (Стандартные нагрузки)**
Дальность передачи данных и видео	**30+ км (Опционально 100 км)**
Время полета	**180 минут (На крейсерской скорости)**
Крейсерская скорость / Макс. скорость	**40 м/с / 65 м/с**
Система запуска	**Пневматическая / Катапульта (Sling)**
Емкость роя (Swarm)	**До 32 единиц**

[FALCON AI MINI]
[МОДЕЛЬ]

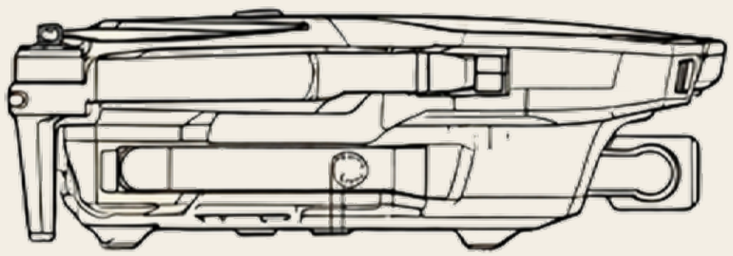



[MDS / R1–R2]

[КАЛКАН]

Калкан Rampard (MDS-R1/R2)



Калкан Rampard (MDS-R1/R2)

особенность	ценить
Макс. взлетная масса (MTOW)	23 кг
Полезная нагрузка	Макс. 10 кг
Время полета	30 минут (с нагрузкой 8 кг)
Оперативная дальность	15 км
Максимальная скорость	60 км/с
Вооружение (Поддержка боеприпасов)	2x60 мм / 1x82 мм Миномет или 6x40 мм Ракета

Kalkan Rampard — это четырёхроторная платформа БПЛА, оснащённая собственным программным обеспечением для планирования миссий. Она способна отслеживать движущиеся цели с помощью алгоритмов обработки изображений. Аппаратное обеспечение этой беспилотной летательной платформы обеспечивает такую грузоподъёмность, которая позволяет интегрировать 60-мм/82-мм миномёты и 40-мм ракеты, помимо выполнения задач общего назначения.

[RAMPARD]
[МОДЕЛЬ]

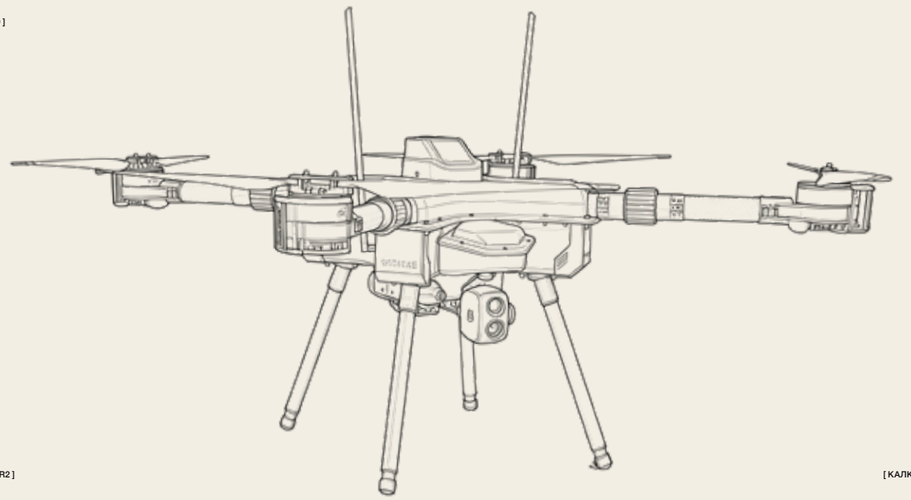

[MDS / R1–R2]

[КАЛКАН]



Калкан Skyhawk



Калкан Skyhawk

Дрон «Kalkan Skyhawk» представляет собой многороторную платформу, разработанную для выполнения задач по перевозке тяжелых грузов, с корпусом из углеродного волокна, армированного алюминием авиационного качества. Он способен выполнять функции транспортировки, ретрансляции сигналов и разведки. Специализированная минометная версия системы оснащена тремя механизмами сброса 81-мм боеприпасов. Аппарат оснащён встроенными антеннами CRPA.

особенность	ценить
Макс. взлетная масса (MTOW)	**24 кг**
Полезная нагрузка	**10 кг**
Время полета (С нагрузкой / Без нагрузки)	**60 минут (с камерой) / 70 минут (пустой)**
Дальность управления	**15 - 30 км (Прямая видимость)**
Максимальная скорость полета	**21 м/с**
Конструкция корпуса	**Углеродное волокно + 7075 Алюминий**
Оборудование полезной нагрузки	**Система сброса мин (3x81 мм)**

[SKYHAWK]
[MODEL]

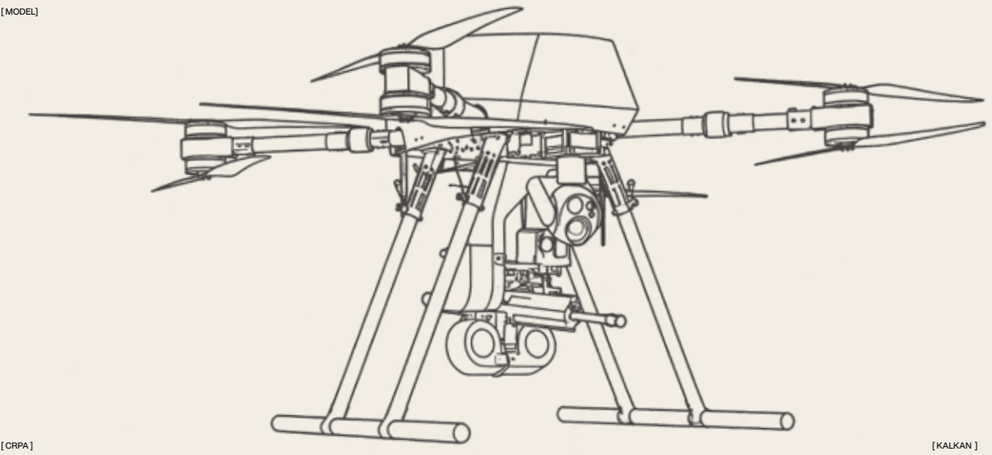

[CRPA]

[KALKAN]



Калкан / На пути к новой реальности

Проводные (привязные) станционные системы



Калкан / На пути к новой реальности

Проводные (привязные) станционные системы

Kalkan TUAV-R02 — это многороторная система наблюдения, подключаемая к мобильным или стационарным наземным станциям с помощью физического кабеля (троса). Благодаря непрерывной передаче энергии она может находиться в воздухе без каких-либо ограничений по времени. Поскольку связь осуществляется через оптоволоконную сеть, система устойчива к помехам и способна автономно отслеживать основную станцию с воздуха на скорости до 60 км/ч.

особенность	ценить
Рабочая высота	Макс. 150 м
Полезная нагрузка	10 кг
Время полета	Непрерывно (Питание по кабелю)
Отслеживание движущейся платформы	Автономно (Макс. 60 км/с)
Передача данных	Оптоволоконный Ethernet (1 Гбит/с) или Wifi
Время установки	<2 минут
Варианты полезной нагрузки	SIGINT, Ретранслятор, EO/IR

[TUAV-R02]
[МОДЕЛЬ]

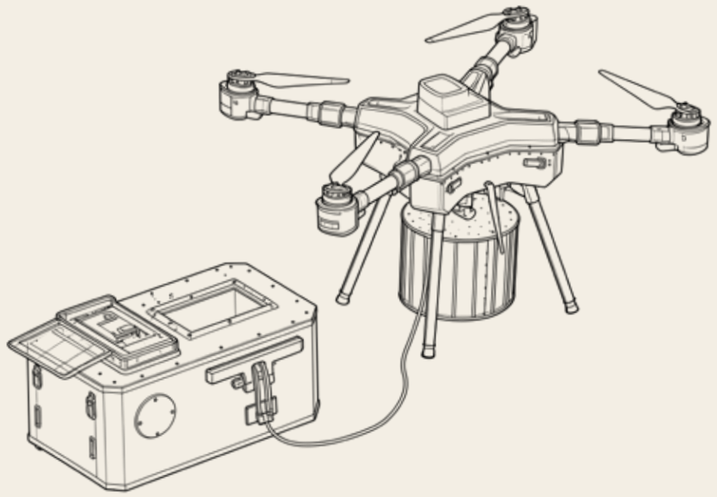

[TETHER]

[КАЛКАН]



Калкан / ADG-M1 Системы противодействия дронам

Системы радиоэлектронной борьбы и противодействия беспилотным летательным аппаратам



Калкан / ADG-M1 Системы противодействия дронам

особенность	ценить
Тип системы	Направленное антидроновое ружье
Стандартные полосы частот	900 МГц, 1.2 ГГц, 2.4 ГГц, 5.8 ГГц
Тип антенны	Интегрированная направленная (Directional) антенна
Время работы от батареи	45+ минут
Вес	~4 кг (Зависит от количества частот)
Форм-фактор	Тактический, Портативный

Kalkan ADG-M1 — это портативная платформа радиоэлектронной борьбы, предназначенная для направленного подавления беспилотных летательных аппаратов. Её встроенная антенная система рассчитана на работу в четырёх различных стандартных частотных диапазонах. Устройство, оснащённое литий-ионной батареей, обеспечивает автономную работу более 45 минут без подзарядки и способно нейтрализовать более 30 дронов.

[ADG-M1]
[MODEL]

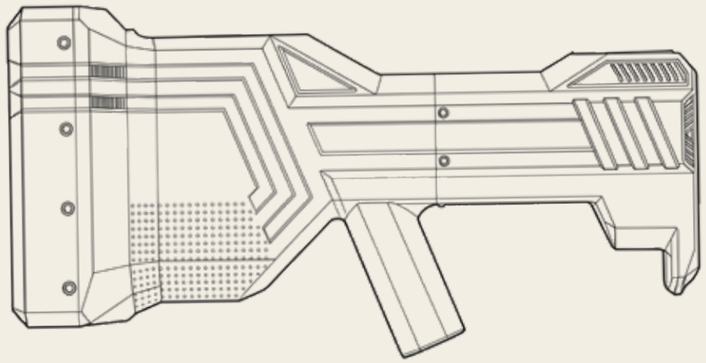

[JAMMING]

[KALKAN]



Калкан EW-CUAS/ C2 Комплексная оборона

Калкан EW-CUAS/C2 Комплексная оборона

Kalkan EW-CUAS/C2 — это многоуровневая, интегрированная и автономная система защиты территории, объединяющая средства радиоэлектронной борьбы (подавления), радиолокационного обнаружения, электрооптического/инфракрасного (EO/IR) наблюдения, а также программное обеспечение для управления и контроля (C2). Она была разработана для защиты стационарных баз и критически важной инфраструктуры от угроз со стороны беспилотных летательных аппаратов (БПЛА). Осуществляя обнаружение и слежение за целями с помощью интегрированных радиолокационных систем, система нейтрализует цели путем применения широкополосного радиоэлектронного подавления в диапазоне от 400 МГц до 8 000 МГц и непрерывно управляет всем процессом — 24 часа в сутки, 7 дней в неделю — через единый оперативный интерфейс управления.

[EW-CUAS/C2]
[МОДЕЛЬ]

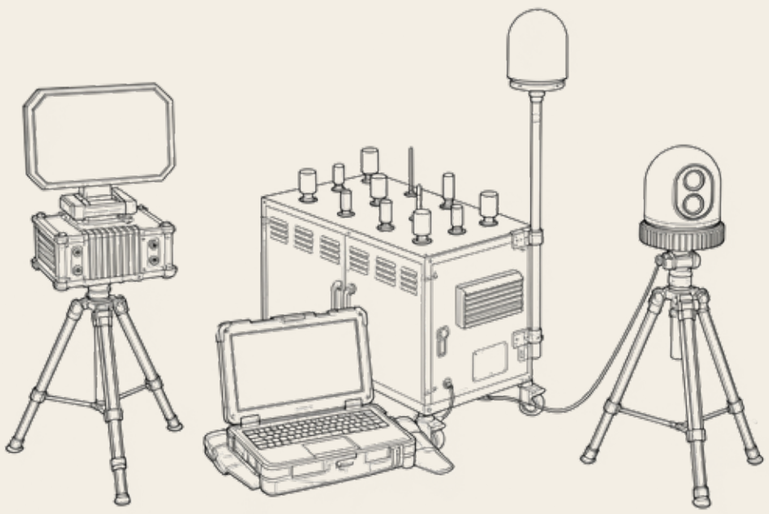

[C2]

[КАЛКАН]

особенность	ценить
Системные модули	Радиоэлектронная борьба (EW), Антидрон (CUAS: Радар + Камера), Программное обеспечение командного управления (C2)
Общая выходная мощность РЧ (RF)	1000 Вт
Выходная мощность на канал / Коэффициент усиления антенны	53 дБм EIRP / Всенаправленная (Omnidirectional) > 4 дБи
Эффективная дальность подавления (глушения)	До 10 км для 430/860 МГц; До 5 км для L1/L2-L5, 1400, 2400, 5200, 5800, 6700 МГц
Дальность обнаружения радара	Дальность обнаружения радара
Скорость цели и частота обновления радара	Пешеход: > 12 км, Малый автомобиль: > 25 км, Большой автомобиль: > 40 км (X-диапазон)
Дневное обнаружение / отслеживание камерой	ФАЗ (Фазированная антенная решетка): 0.5-100 м/с (1 сек), Механическое сканирование: 1-60 м/с (4 сек)
Тепловое обнаружение / отслеживание камерой	2.000 м Обнаружение, > 1.500 м Отслеживание
Рабочая температура / Источник питания	от -15°C до +65°C / 220 В перем. тока (VAC) - 50 Гц)



Электрооптическое / инфракрасное обнаружение

МОДУЛЬ CUAS | ИНТЕГРАЦИЯ НЕСКОЛЬКИХ ДАТЧИКОВ И ЭФФЕКТИВНОСТЬ ОБНАРУЖЕНИЯ ДРОНОВ

1. Интеграция нескольких датчиков

Камера высокого разрешения в видимом диапазоне, неохлаждаемый тепловизионный модуль и возможности мультиспектрального обнаружения, дополненные интеллектуальным программным обеспечением для обнаружения и слежения за целями.

2. Видимый свет

Для цели в виде БПЛА размером 0,3 м на 0,3 м

- **Дальность обнаружения: > 5 000 м**
- **Пробег: > 4 000 м**
- **Определение: > 3 000 м**

3. Тепловизионная съемка

Характеристики теплового обнаружения и слежения

- **Длина: 2 000 м**
- **Дальность: 1 500 м**
- **Характеристики: 1 000 м**

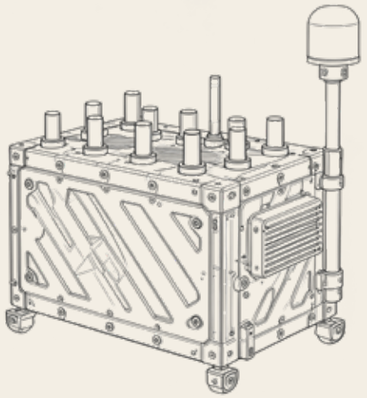

европейский

Ваши конфиденциальные корпоративные и стратегические данные без разрешения Защита от несанкционированного доступа с помощью шифрования военного уровня.

- Архитектура широкополосного смешивания радиочастотных сигналов
- Защита стационарных объектов от угроз со стороны БПЛА
- Бесшумная и высоконадежная работа
- Предназначен для круглосуточной бесперебойной работы

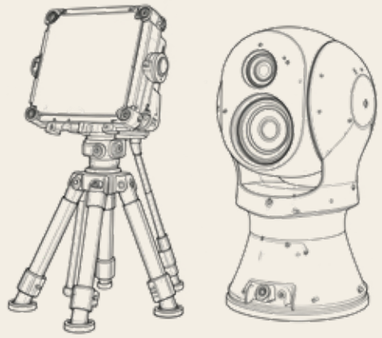

В чём дело?

Защита от дронов (защита от БПЛА) / Радар + камера

- Радар + электрооптический/инфракрасный (ЭО/ИК) датчик
- Раннее предупреждение, обнаружение и слежение за целями
- Ориентация в обстановке в любых погодных условиях
- Расширенные возможности классификации и проверки



C2

Программное обеспечение для управления и контроля

- Единый интерфейс управления
- Оповещения в режиме реального времени и управление инцидентами
- Интеграция сенсоров и эффекторов
- Общий оперативный стол для операторов

Штурмовые винтовки

[KLK-P556]

[KLK-AKM 47]

[KLK-S9+]

[KLK-P762]

KLK- P556

5,56 × 45 мм НАТО (винтовка)

[KLK-P556]
[MODEL]



[5.56]

[KALKAN]

KLK-P556 — это современная платформа калибра 5,56×45 мм НАТО, разработанная с целью объединить надёжность, модульность и адаптируемость к различным задачам в рамках лёгкой, но прочной конструкции.

особенность	ценить
Калибр	5.56 × 45 мм НАТО
Вес (ствол 18.11 дюйма)	3.25 кг (~ 7.16 фунта)
Общая длина	От 870 мм до 960 мм, в зависимости от приклада и ствола
Варианты ствола	190 мм (7.5 дюйма), 266 мм (10.5 дюйма), 305 мм (12 дюймов), 368 мм (14.5 дюйма), 406 мм (16 дюймов)
Дульное устройство	Тип A2 или 3-х зубчатый интерфейс A2
Эффективная дальность	500 м
Газовая система	Газовый поршень с коротким ходом
Скорострельность	750–950 выстрелов/мин (rpm)
Принцип работы	Отвод пороховых газов, поворотная личинка затвора
Приклад	5-позиционный телескопический приклад с подщечником
Ствольная коробка	Верхняя часть: алюминий 6000 серии; Нижняя часть: алюминий 7000 серии
Цевье	Свободно вывешенное M-LOK; интерфейс MIL-STD 1913
Прицел	Механический резервный
Магазин	30-зарядный коробчатый STANAG, композитный или алюминиевый
Усилие спуска	35–45 Н (прибл. 7.9–10.1 lbf)

Газовый поршень с коротким ходом:
Для сокращения загрязнения окружающей **среды и сдерживания глобального потепления.**

Эргономичная рукоятка и затыльник:
Для максимального комфорта и контроля.

Свободно подвижный цевье M-LOK:
Для установки модульных аксессуаров.

Пять вариантов стволов:
От 190 мм до 406 мм.

Легкая, но прочная конструкция:
Для обеспечения максимальной боеготовности.

KLK — AKM-47

7,62×39 мм винтовочный патрон

[AKM-47]
[MODEL]



[7.62]

[KALKAN]

Легендарная надёжность:

Он устойчив к грязи, песку и небрежному обращению и требует минимального ухода.

Высокая скорость работы:

Начальная скорость 715 м/с (примерно 2 345 футов/с) для плоской траектории. .

Прочный ствол:

Конструкции из стали марки 4140 отличаются длительным сроком службы даже в условиях интенсивного воздействия огня.

Удобство в использовании:

Несъемный деревянный приклад, обеспечивающий простоту разборки в полевых условиях и неизменную эргономику.

Универсальные магазины:

Он совместим со всеми стандартными 30-зарядными магазинами калибра 7,62×39 мм для автоматов AK.

KLK-AKM 47 — это классическая платформа калибра 7,62×39 мм, которая сочетает в себе легендарную надёжность, простоту в эксплуатации и долговечность в суровых полевых условиях благодаря прочной конструкции.

особенность	ценить
Калибр	7.62 × 39 мм
Вес	3 700 г (с пустым магазином)
Общая длина	980 мм
Высота	258 мм
Скорострельность Эффективная	650 выстрелов/мин (rpm)
дальность	400 м
Длина ствола	410 мм (16.1 дюйма)
Шаг нарезов (Твист)	1:9.5", 4 нареза, правосторонняя нарезка (RH)
Принцип работы	Отвод пороховых газов, поворотная личинка затвора
Приклад	Фиксированный деревянный, Синтетический приклад
Прицел	Регулируемый механический
Магазин	30-зарядный (тип G3)

KLK- S9+

Винтовка калибра 9x19 мм

[S9+]
[MODEL]



[7.62]

[KALKAN]

Двухрежимный огонь:

Полуавтоматический режим для максимальной адаптивности и полностью автоматический режим при 700 об/мин.

Работа с закрытым затвором:

Это обеспечивает стабильную точность уже с первого выстрела и более надежное управление оружием в стрессовых ситуациях.

Элементы управления, подходящие для обеих рук:

Неподвижный (не перемещающийся во время выстрела) рычаг взведения и рычаг освобождения магазина, расположенные в передней части и доступные с обеих сторон.

Управляемая отдача:

Надежная система с отложенным откатом
Это позволяет сдерживать отдачу 9-миллиметрового пистолета при стрельбе короткими очередями.

KLK-S9+ отличается компактной и прочной конструкцией, способной выдерживать суровые условия эксплуатации, при этом сохраняя небольшой вес благодаря корпусу из алюминия авиакосмического качества. Система отложенного отката в сочетании с механизмом закрытого затвора максимально повышает точность первого выстрела и обеспечивает лёгкий контроль отдачи при быстрой серийной стрельбе. Это оружие, адаптируемое к различным сценариям благодаря режимам полуавтоматического и полностью автоматического огня (700 выстрелов в минуту), обеспечивает стрелку удобство использования благодаря эргономичным элементам управления (рычаг взведения и кнопка освобождения магазина), рассчитанным на управление двумя руками. Оно предназначено для широкого круга пользователей как в виде полностью автоматической военной версии, так и в виде полуавтоматической модели, соответствующей гражданскому законодательству.

особенность	ценить
Калибр	7.62 × 51 мм НАТО
Вес (ствол 16 дюймов)	3.50 кг (прибл. 7.72 фунта)
Общая длина / Высота	910–980 мм (в зависимости от приклада) / 258 мм
Скорострельность	800–1000 выстрелов/мин (rpm)
Принцип работы	Отвод пороховых газов, прямое действие газов (direct impingement)
Приклад	Телескопический
Ствольная коробка: Верхняя и Нижняя	Алюминий 6000 серии / Нижняя часть: алюминий 7000 серии
Варианты ствола	406 мм (16 дюймов), 457 мм (18 дюймов), 508 мм (20 дюймов)
Начальная скорость пули	850 м/с (прибл. 2789 фут/с)
Эффективная дальность	600 м (прибл. 656 ярдов)
Планка для аксессуаров	MIL-STD 1913 Picatinny
Магазин	20 патронов

KLK- P762

7,62×51 мм винтовочный патрон

[KLK-P762]
[MODEL]



[7.62]

[KALKAN]

Легендарная надёжность:
Он устойчив к грязи, песку и небрежному обращению и требует минимального ухода.

Высокая скорость работы:
Начальная скорость пули составляет 715 м/с (примерно 2 345 футов/с), что обеспечивает плоскую траекторию полета.

Прочный ствол:
Конструкции из стали марки 4140 отличаются длительным сроком службы даже в условиях интенсивного воздействия огня.

Удобство в использовании:
Несъемный деревянный приклад, обеспечивающий простоту разборки в полевых условиях и неизменную эргономику.

Модель KLK-P762 отличается легендарной надёжностью: она способна выдерживать воздействие грязи, песка и небрежного обращения, при этом требуя минимального обслуживания. Оружие демонстрирует высокие баллистические характеристики с начальной скоростью пули 715 м/с, что обеспечивает плоскую траекторию полета, а ствол, выкованный из стали марки 4140, гарантирует длительный срок службы даже в условиях интенсивного огня. Благодаря простой разборке в полевых условиях и фиксированной деревянной ложе винтовка обеспечивает стрелку стабильную эргономику и удобство в использовании. Кроме того, она без проблем работает со всеми стандартными 30-зарядными магазинами калибра 7,62×39 мм для AK, представленными на рынке, что обеспечивает оперативную гибкость и универсальную совместимость.

особенность	ценить
Калибр	7.62 × 51 мм НАТО
Вес (ствол 16 дюймов)	3.50 кг (прибл. 7.72 фунта)
Общая длина / Высота	910–980 мм (в зависимости от приклада) / 258 мм
Скорострельность	800–1000 выстрелов/мин (rpm)
Принцип работы	Отвод пороховых газов, прямое действие газов (direct impingement)
Приклад	Телескопический
Ствольная коробка: Верхняя и Нижняя	Алюминий 6000 серии / Нижняя часть: алюминий 7000 серии
Варианты ствола	406 мм (16 дюймов), 457 мм (18 дюймов), 508 мм (20 дюймов)
Начальная скорость пули	850 м/с (прибл. 2789 фут/с)
Эффективная дальность	600 м (прибл. 656 ярдов)
Планка для аксессуаров	MIL-STD 1913 Picatinny
Магазин	20 патронов



Гранатометы

[KLK-B40]
[KLK-B40 S]
[KLK-B40 G]
[KLK-TB40]

KLK-B40

37/38/40 мм гранатомет

[KLK-B40]
[MODEL]



[37-38-40]

[KALKAN]

Модель KLK-B40 отличается прочной, сверхпрочной и коррозионно-стойкой конструкцией, позволяющей выдерживать суровые условия эксплуатации. Благодаря барабану большой ёмкости, позволяющему произвести четыре выстрела подряд без перезарядки, оружие идеально подходит для операций по взлому дверей и контроля над толпой. Двусторонний механизм перезаряжания, рассчитанный как для правшей, так и для левшей, обеспечивает максимальную гибкость в эксплуатации. Оружие оснащено лестничным прицелом, откалиброванным на три дистанции для быстрого захвата цели, а также позволяет устанавливать фонарь или оптические приборы с помощью тактической планки, смонтированной на магазине.

Барабан большой ёмкости:

Четыре выстрела до перезарядки — идеально подходит для взлома дверей или разгона толпы.

Переменный подъем:

Прицел лестничного типа, откалиброванный на три различных дальности для быстрой настройки.

Тактическая планка:

Возможность установки фонаря или прицельных приспособлений на барабан.

Надежная конструкция:

Сверхпрочное, коррозионно-стойкое покрытие для эксплуатации в суровых условиях.

особенность	ценить
Калибр	40 мм нарезной – 6 нарезов
Вес	3.4 кг (прибл. 7.4957 фунта)
Общая длина	500 мм (приклад сложен) / 850 мм (приклад разложен)
Высота / Ширина	В. 156 мм (прибл. 6.14 дюйма) / Ш. 134 мм (прибл. 5.28 дюйма
Ствольная коробка: Верхняя и Нижняя	Нижняя часть: алюминий 7063 серии / Верхняя часть: алюминий 6063 серии
Длина ствола	203 мм (8 дюймов)
Эффективная дальность	150 м - 375 м (прибл. 164 - 410 ярдов)
Емкость барабана	4 выстрела/патрона (барабан с ручным вращением)
Принцип работы	Помповый (pump-action) вращающийся барабан
Приклад	2-позиционный регулируемый телескопический
Прицел	Механический рамочный (45°/60°/75°)
Усилие спуска	~ 4-5 кг (прибл. 8.8-11.0 lbf)

KLK-B40 S

37/38/40 мм однозарядный гранатомет

[KLK-B40 S]
[MODEL]



[37-38-40]

[KALKAN]

Двусторонний подход:

Механизм ствола (затвор), открывающийся вправо или влево, что обеспечивает пользователю гибкость.

Компактность и легкость:

Благодаря тонкому корпусу он идеально подходит как для использования отдельно, так и для установки под стволом.

Быстрое вступление в бой (вступление в боевые действия):

Спусковой механизм двойного действия с возможностью быстрой перезарядки

Регулируемый прицел:

Прицел «листового» типа, откалиброванный с учетом траекторий полета стандартных патронов калибра 40 мм.

Интеграция аксессуаров:

Внутренняя планка Пикатинни для установки оптики или тактических аксессуаров.

KLK-B40 S — это универсальная платформа, которая благодаря своей компактной и легкой конструкции может использоваться как самостоятельно, так и в качестве насадки под ствол пехотной винтовки. Конструкция ствола, позволяющая стрелку прицеливаться вправо или влево, в сочетании с спусковым механизмом двойного действия и возможностью быстрой перезарядки обеспечивает быстрое и гибкое применение в полевых условиях. Благодаря складной полимерной ложе, специально разработанной для мобильных операций, листовому прицелу, подходящему для стандартных патронов калибра 40 мм, и встроенной направляющей Пикатинни, позволяющей крепить оптические приборы, она полностью готова к выполнению любых тактических задач.

особенность	ценить
Калибр	40 × 46 мм
Принцип работы	Двойного действия, механизм с откидным в сторону стволом, однозарядный
Эффективная дальность	100–400 м (прибл. 109–437 ярдов)
Длина ствола	245 мм (9.7 дюйма)
Общая длина	323 мм (12.7 дюйма)
Длина с прикладом (Разложен)	650 мм (25.6 дюйма)
Длина с прикладом (Сложен)	575 мм (22.6 дюйма)
Вес (пустой)	1.67 кг (прибл. 3.68 фунта)
Вес с адаптером и прикладом	2.35 кг (прибл. 5.2 фунта)
Крепление (Монтаж)	Совместимость с планкой MIL-STD-1913 Picatinny
Прицел	Фиксированный рамочный прицел, регулируемый на 100 / 200 / 300 / 400 м

KLK-B40G

37/38/40 мм гранатомет для подавления массовых беспорядков

[KLK-B40 G]
[MODEL]



[37-38-40]

[KALKAN]

Модель KLK-B40 G отличается прочной, сверхнадежной и коррозионно-стойкой конструкцией, способной выдерживать суровые условия эксплуатации. Благодаря барабану большой емкости, позволяющему произвести четыре последовательных выстрела без перезарядки, она идеально подходит для операций по взлому дверей и контроля толпы. Двусторонний механизм перезарядки, рассчитанный как на правшей, так и на левшей, обеспечивает максимальную гибкость в эксплуатации. Оружие оснащено лестничным прицелом, откалиброванным на три дистанции для быстрого захвата цели, а также позволяет устанавливать фонарь или оптические приборы на тактическую планку, закрепленную на магазине.

особенность	ценить
Калибр	37-38-40 мм нарезной – 4 нареза
Вес	3 500 г (прибл. 7.72 фунта)
Общая длина	500 мм (приклад сложен) / 850 мм (приклад разложен)
Высота / Ширина	В. 156 мм (прибл. 6.14 дюйма) / Ш. 134 мм (прибл. 5.28 дюйма)
Ствольная коробка: Верхняя и Нижняя	Нижняя часть: алюминий 7063 серии / Верхняя часть: алюминий 6063 серии
Длина ствола	203 мм (8 дюймов)
Эффективная дальность	50 м - 150 м (прибл. 54.68 - 164.04 ярда)
Емкость барабана	4 выстрела/патрона (барабан с ручным вращением)
Принцип работы	Помповый (pump-action) вращающийся барабан
Приклад	2-позиционный регулируемый телескопический
Прицел	Механический рамочный (45°/60°/75°)
Усилие спуска	~ 4-5 кг (прибл. 8.8-11.0 lbf)

Барабан большой ёмкости:
Четыре выстрела до перезарядки — идеально подходит для взлома дверей или разгона толпы.

Насос и индикатор (поворот) Подходит для использования двумя руками:
Удобство в использовании как для левшей, так и для правшей

Переменный подъем:
Прицел лестничного типа, откалиброванный на три различных дальности для быстрой настройки.

Тактика Рэя:
Возможность установки фонаря или прицельных приспособлений на барабан.

Прочная конструкция:
Сверхпрочное, коррозионно-стойкое покрытие для эксплуатации в суровых условиях.

KLK-TB40

37/38/40 мм гранатомет для подавления массовых беспорядков

[KLK-TB40]
[MODEL]



[37-38-40]

[KALKAN]

KLK-TB40 — это легкая и прочная платформа, специально разработанная для контроля над толпой и полевых операций. Оружие, изготовленное из алюминия 7075 с стволом из стали 4140, имеет твердое хромированное покрытие, обеспечивающее длительный срок службы в сложных условиях. Оптимизированная для применения нелетальных средств воздействия, модель TB40 с лёгкостью стреляет слезоточивыми, дымовыми, резиновыми и звуковыми гранатами калибра 37/38 мм и 40 мм, при этом из соображений безопасности строго запрещено использование фугасных боеприпасов.щено использование фугасных боеприпасов.

Совместимость с боеприпасами с пониженной летальностью:
Он поддерживает применение 37/38-мм и 40-мм патронов со слезоточивым газом, дымовых, резиновых (пластиковых) и светошумовых патронов. Использование фугасных (HE) патронов строго запрещено.

Надежная система двойного действия:
Механизм ствола с односторонним откидыванием, оснащенный двухручным предохранителем на спусковом крючке и обеспечивающий быструю перезарядку.

Модульная тактическая конструкция:
Планки Пикатинни, съемный телескопический приклад и складная передняя рукоятка для универсального использования

Оптимизировано для полевых работ:
Эффективная дальность стрельбы до 100 м, 5–6 выстрелов в минуту, регулируемые механические прицельные приспособления и проектирование систем отвода газа.

особенность	ценить
Калибр	37/38 и 40 мм
Длина ствола	305 мм (12")
Общая длина (приклад разложен)	735 мм (28.9")
Общая длина (приклад сложен)	660 мм (26")
Вес (пустой)	2200 г
Система работы	Однозарядное, переломного типа (Single Break Loading)
Спусковой крючок	Двойного действия (Double Action)
Предохранитель	Двусторонний (Ambidextrous) предохранитель
Система прицеливания	80/100/130 м
Режим стрельбы	Одиночный выстрел
Эффективная дальность	100 м
Усилие спуска	45 Ньютонов
Приклад	Легкосъемный - Телескопический приклад
Скорострельность	5-6 выстрелов / минута
Тип ствола	Гладкий ствол (Smooth Barrel)
Материал ствола и ствольной коробки	Ствол: Сталь 4140 / Ствольная коробка: Алюминий 7075
Тип боеприпасов	37/38 мм и 40 мм патроны нелетального действия
Оружейный ремень (стропа)	Тактический NATO QD
Боеприпасы	40/38/37 мм газ CS, газ OC, дымовые боеприпасы



Дробовики

[KLK-TACSX T1]

[KLK-TACSX T3]

[KLK-SG114]

KLK-TACSX T1

Тактический дробовик с помповым механизмом

[KLK-TACSX T1]
[MODEL]



[KALKAN]

особенность	ценить
Принцип работы (Система)	Полуавтоматическая (Газовый поршень)
Калибр / Патронник	12 калибр / 76 мм (Гладкий ствол)
Общая длина	100 см со стволом 47 см
Емкость магазина	Коробчатые магазины на 5 и 10 патронов
Варианты ствола	33 см / 40 см / 47 см
Варианты покрытия приклада	Синтетика / Камуфляж / Cerakote / Дерево
Поверхность ствольной коробки (Материал)	Сталь
Чоки (Дульные сужения)	Фиксированный цилиндрический чок с наружной резьбой на стволе
Средний вес	3,30 кг
Длина хода спускового крючка	340 мм

KLK-TACSX T3

Тактический дробовик с помповым механизмом

[KLK-TACSX T3]
[MODEL]



[KALKAN]

особенность	ценить
Принцип работы (Система)	Гибридная полуавтоматическая (Кинетический и короткий газовый поршень)
Калибр / Патронник	12 калибр / 76 мм (Гладкий ствол)
Общая длина	102 см со стволом 47 см
Емкость магазина	5+1 / 7+1
Варианты ствола	47 см
Варианты покрытия (поверхности) приклада	Синтетика / Камуфляж
Поверхность ствольной коробки (Материал)	Алюминиевый сплав
Чоки (Дульные сужения)	Фиксированный получок (Modified)
Средний вес	3,30 кг

KLK-SG 114

Полуавтоматический дробовик с помповым механизмом

[KLK-TACSX T1]
[MODEL]



[KALKAN]

Безопасная эксплуатация газового оборудования:
Плавная работа механизма и сниженная отдача благодаря саморегулирующейся газовой системе.

Способность противостоять множественным потрясениям:
Его можно адаптировать для различных целей (охота, спорт и обеспечение безопасности).

Прочная конструкция:
Высокопрочный алюминиевый корпус в сочетании с прочной стальной затыльником обеспечивают максимальную долговечность.

Широкие возможности:
Две различные конфигурации магазинов для обеспечения соответствия эксплуатационным требованиям.

KLK-SG 114 — это универсальная платформа, обеспечивающая максимальную долговечность в сложных условиях благодаря высокопрочной алюминиевой ствольной коробке и прочному стальному затыльнику. Благодаря саморегулирующейся газовой системе она обеспечивает стрелку низкую отдачу и плавный, бесперебойный процесс стрельбы. Благодаря нескольким вариантам настройки отдачи оружие легко адаптируется к различным сферам применения, таким как охота, спортивная стрельба или обеспечение безопасности. Оружие, предлагающее гибкие возможности использования с магазинами емкостью 4+1 или 9+1 в зависимости от оперативных потребностей, имеет профессиональное матовое чёрное покрытие, специально разработанное для тактических операций и полевых условий.

особенность	ценить
Система	Отвод пороховых газов (газоотводная), полуавтоматическая
Калибр (Диаметр)	12 GA (Калибр)
Емкость магазина	4+1 / 9+1
Варианты длины ствола	470 мм / 510 мм
Тип чока	Система со сменными чоками (мульти-чок)
Материал ствольной коробки	Алюминиевый сплав
Тип приклада	Стальной фиксированный приклад
Покрытие / Цвет	Черный
Вес (Средний)	3 300 г (прибл. 7.27 фунта)

Легкая машина Оружие

[KLK-S9]
[KLK-S9 G]
[KLK-762 PL]

KLK-S9

Легкий пулемёт калибра 9×19 мм

[KLK-S9]
[MODEL]



[9X19MM]

[KALKAN]

Двухрежимный огонь:

Полуавтоматический режим для максимальной гибкости и полностью автоматический режим со скоростью 700 выстрелов в минуту.

Работа с закрытым затвором:

Это обеспечивает стабильную точность уже с первого выстрела и более надежное управление в стрессовых ситуациях.

Элементы управления, подходящие для обеих рук:

Неподвижный (не перемещающийся во время выстрела) рычаг взведения и рычаг освобождения магазина, расположенные в передней части и доступные с обеих сторон.

Управляемая отдача:

Надежная система отвода газов с задержкой обеспечивает стабильность 9-мм пистолета при быстрой серийной стрельбе.

Модель KLK-S9 отличается компактной и прочной конструкцией, которая обеспечивает высокую надежность при сохранении небольшого веса благодаря корпусу из алюминия авиакосмического качества. Надежный принцип работы с закрытым затвором в сочетании с системой отложенного отката максимально повышает точность первого выстрела и гарантирует легкий контроль отдачи при быстрой серийной стрельбе. Адаптируясь к различным оперативным требованиям благодаря полуавтоматическому и полностью автоматическому режимам стрельбы — способным достигать темпа стрельбы 700 выстрелов в минуту — эта платформа обеспечивает гибкость использования благодаря эргономичным элементам управления, приспособленным как для правшей, так и для левшей (рычаг взведения и кнопка освобождения магазина). Кроме того, она удовлетворяет потребностям различных категорий пользователей, предлагая как полностью автоматическую военную модель, так и полуавтоматическую версию, пригодную для гражданского использования.

особенность	ценить
Калибр	9 × 19 мм
Вес (ствол 6.5 дюймов)	2 450 г (прибл. 5.40 фунта) (Пустой)
Общая длина	420 мм (прибл. 16.54 дюйма)
Общие габариты	420 × 64 × 260 мм (прибл. 16.54 × 2.52 × 10.24 дюйма)
Варианты ствола	165 мм (6.5 дюйма), 216 мм (8.5 дюйма), 254 мм (10 дюймов)
Скорострельность	700 выстрелов/мин (rpm)
Принцип работы	Полусвободный затвор (Delayed blowback)
Приклад	Алюминий (складной или телескопический)
Ствольная коробка	Верхняя часть: алюминий 6082 серии; Нижняя часть: алюминий 7075 серии
Магазин	32 патрона (в стиле Colt)
Усилие спуска	NATO STANAG 4694 Picatinny
Эффективная дальность	150 м (прибл. 164 ярда)
Начальная скорость пули	410 м/с (прибл. 1345 фут/с)

KLK-S9 G

Легкий пулемёт калибра 9×19 мм

[KLK-S9 G]
[MODEL]



[9X19MM]

[KALKAN]

Компактность и маневренность:

Благодаря общей длине всего 355 мм он идеально подходит для работы в ограниченном пространстве и внутри транспортных средств.

Надежная конструкция:

Корпуса из авиационного алюминия и ствол из стали марки 4140 гарантируют прочность в условиях нагрузок.

Удобные элементы управления:

Защелка магазина в стиле Glock и простой механизм отдачи, обеспечивающие надежность и интуитивное управление.

Быстрая серия снимков:

Легкий затвор и сбалансированная система отдачи обеспечивают высокую скорострельность и минимальный подброс ствола.

KLK-S9 G. Благодаря общей длине всего 355 мм эта компактная платформа обеспечивает превосходную маневренность, особенно в ограниченном пространстве и при работе внутри транспортных средств. Благодаря ствольной коробке из алюминия авиационного качества и стволу из стали марки 4140 она обеспечивает высокую прочность в сложных условиях эксплуатации, а простой механизм отдачи и кнопка освобождения магазина в стиле Glock обеспечивают стрелку надёжное и интуитивно понятное управление. Легкий затвор и сбалансированная система отдачи сводят к минимуму подброс ствола при высокой скорострельности, что облегчает быструю серийную стрельбу по цели. Рельс STANAG Picatinny по всей длине позволяет устанавливать такие аксессуары, как оптика, фонари и лазерные целеуказатели; наличие как полностью автоматической версии для военного использования, так и полуавтоматической версии, соответствующей гражданскому законодательству, делает эту модель универсальной и способной удовлетворить широкий спектр потребностей пользователей.

особенность	ценить
Калибр	9 × 19 мм NATO / Parabellum
Магазин	Съемный коробчатый магазин типа Glock
Общая длина	355 мм (прибл. 14 дюймов)
Ствол	Сталь 4140, 165 мм (прибл. 6.5 дюйма)
Вес (пустой)	2 300 г (прибл. 81 унция)
Нижняя часть ствольной коробки	Алюминий 7075
Верхняя часть ствольной коробки и цевье	Алюминий 6063
Принцип работы	Свободный затвор (Simple blowback)
Шаг нарезов и количество нарезов Начальная	1:10", 4 нареза
скорость пули	410 м/с (прибл. 1345 фут/с)
Эффективная дальность	150 м (прибл. 164 ярда)
Пламегаситель	Тип H&K MPS
Усилие спуска	2.5 – 4.0 Н
Планка для аксессуаров	NATO STANAG 4694 Picatinny
Обслуживание	Легкая разборка и быстрая полевая чистка

KLK-762 PL

Легкий пулемёт калибра 7,62×25 мм

[KLK-762 PL]
[MODEL]



[7.62X25]

[KALKAN]

Проникающая способность:
Бронебойный патрон калибра 7,62×25 мм обеспечивает превосходную пробивную способность на больших дистанциях.

Высокая скорострельность (RoF):
800 выстрелов в минуту (в/мин) для ведения максимального удерживающего огня или обеспечения высокой скорострельности в ближнем (городском) бою.

Прочное покрытие:
Покрытие Melanite® на стволе и затворе (слайде) обеспечивает устойчивость к износу и коррозии (ржавчине).

Модульная адаптивность:
Пикатинни-рейка полной длины для установки всех насадок (аксессуаров).

KLK-762 обеспечивает превосходную пробиваемость целей даже на больших расстояниях благодаря бронебойным патронам калибра 7,62×25 мм. Благодаря высокой скорострельности — до 800 выстрелов в минуту — он обеспечивает оператору максимальную огневую мощь, особенно в ближнем бою и в ситуациях, требующих удерживающего огня. Покрытие Melanite®, нанесенное на ствол и затворную раму, обеспечивает дополнительную стойкость к износу и коррозии, тем самым продлевая срок службы оружия в сложных условиях эксплуатации. Кроме того, проходящая по всей длине ствольной коробки планка Пикатинни позволяет легко устанавливать все виды тактического снаряжения, обеспечивая высокий уровень оперативной гибкости (модульности).

особенность	ценить
Калибр	7.62 × 25 мм
Вес (ствол 8 дюймов)	2 650 г (прибл. 5.84 фунта)
Общая длина	340 мм (прибл. 17.32 дюйма)
Варианты ствола	165 мм (6.5 дюйма), 205 мм (8 дюймов), 254 мм (10 дюймов)
Скорострельность	800 выстрелов/мин (rpm)
Принцип работы	Полусвободный затвор (Delayed blowback)
Приклад	Алюминий (складной/телескопический)
Ствольная коробка	Верхняя часть: алюминий 6082 серии; Нижняя часть: алюминий 7075 серии
Магазин	32 патрона
Усилие спуска	30-35 Н (прибл. 6.7-7.9 lbf)
Планка для аксессуаров	150 м (прибл. 164 ярда)
Эффективная дальность	200 м (прибл. 219 ярдов)
Начальная скорость пули	550 м/с (прибл. 1804 фут/с)



Тактические пистолеты

[KLK-GN4]
[KLK-BR9]
[KLK-FSB762]
[KLK-P9]
[KLK-P9 SPORT]

KLK-GN 4

Тактический пистолет калибра 9×19 мм

[KLK-GN 4]
[MODEL]



[9X19]

[KALKAN]

особенность	ценить
Калибр	9 × 19 мм
Вес (с пустым магазином)	603 г (прибл. 1.33 фунта)
Общие габариты	185 × 32 × 128 мм (прибл. 7.28 × 1.26 × 5.04 дюйма)
Рамка	Полимер
Длина ствола	101.6 мм (4 дюйма)
Магазин	15 патронов (в стиле Glock)
Принцип работы	Свободный затвор (blowback) с системой Safe Action™
Предохранитель	Интегрированный предохранитель на спусковом крючке MIL-STD
Планка для аксессуаров	1913 Picatinny
Усилие спуска	22 Н (прибл. 4.9 lbf)

KLK-BR 9

Тактический пистолет калибра 9x19 мм

[KLK-BR 9]
[MODEL]



[9X19]

[KALKAN]

особенность	ценить
Принцип работы (Система)	Гибридная полуавтоматическая (Кинетический и короткий газовый поршень)
Калибр / Патронник	12 калибр / 76 мм (Гладкий ствол)
Общая длина	102 см со стволом 47 см
Емкость магазина	5+1 / 7+1
Варианты ствола	47 см
Варианты покрытия (поверхности) приклада	Синтетика / Камуфляж
Поверхность ствольной коробки (Материал)	Алюминиевый сплав
Чоки (Дульные сужения)	Фиксированный получок (Modified)
Средний вес	3,30 кг

KLK-FSB 762

Тактический пистолет калибра 7,62×25 мм

[KLK-FSB762]
[MODEL]



[7.62X25]

[KALKAN]

особенность	ценить
Калибр	7.62 × 25 мм Токарев
Вес (с пустым магазином)	1 100 г (прибл. 2.43 фунта)
Общие габариты (ДхШхВ)	220 × 38 × 135 мм (прибл. 8.66 × 1.50 × 5.31 дюйма)
Ствол	120 мм (прибл. 4.72 дюйма), QPQ карбонитрирование + покрытие Melanite®
Рамка и затвор	Сталь 4140, покрытие Melanite®
Емкость магазина	9 + 1 патронов (тип M57 Zastava)
Принцип работы	Короткий ход ствола, запирание перекосом ствола, одинарного действия
Предохранитель	(Single-Action) Ручной флажковый предохранитель

KLK-P9

Тактический пистолет калибра 9x19 мм

[KLK-P9]
[MODEL]



[9X19]

[KALKAN]

особенность	ценить
Калибр	9 × 19 мм (9 мм НАТО)
Вес (с пустым магазином)	735 г (прибл. 1.62 фунта)
Общие габариты	191.8 × 32 × 33 мм (ДхШхВ) (прибл. 7.55 × 1.26 × 1.30 дюйма)
Рамка	Полимер
Длина ствола	105.5 мм (4.15 дюйма)
Магазин	17 + 1 патронов (CZ75 Mec-Gar)
Принцип работы	Одинарного действия (single-action), полуавтоматический
Предохранитель	Ручной флажковый предохранитель
Прицел	Механический (фиксированный)
Планка для аксессуаров	MIL-STD 1913 Picatinny
Усилие спуска	18-20 Н (прибл. 4.0-4.5 lbf)

KLK-P9 SPORT

Тактический пистолет калибра 9x19 мм

[KLK-P9 SPORT]
[MODEL]



[9X19]

[KALKAN]

Эта платформа, специально разработанная для спортивной стрельбы и соревнований, обеспечивает идеальный контроль отдачи благодаря алюминиевой нижней части ствольной коробки, занимающей всю длину оружия, а удлиненный отсек для магазина (magwell) позволяет осуществлять сверхбыструю смену магазинов. Она оснащена крышкой, совместимой с оптикой, и яркой оптоволоконной прицельной системой, что обеспечивает стрелку «готовность к соревнованиям» сразу после распаковки. Двусторонний стопор затвора и кнопка освобождения магазина, добавленные с учётом удобства как правшей, так и левшей, максимально повышают эргономику при использовании. В дополнение ко всем этим эксплуатационным характеристикам ярко-оранжевые детали — предназначенные для мгновенного распознавания мишени во время соревнований — придают оружию особый характер как с функциональной, так и с эстетической точки зрения.

особенность	ценить
Калибр	9 × 19 мм NATO/Parabellum
Вес (с пустым магазином)	992 г (прибл. 2.19 фунта)
Общие габариты	209 × 33 × 146 мм (прибл. 8.23 × 1.30 × 5.75 дюйма)
Рамка	Алюминий 7075 серии
Длина ствола	127 мм (5 дюймов) (прибл. 5 дюймов)
Магазин	17 + 1 патронов (CZ75 Mec-Gar)
Принцип работы	Одинарного действия (single-action), полуавтоматический
Предохранитель	Ручной флажковый предохранитель
Прицел	Оптоволоконная мушка (спереди); регулируемый целик (сзади)
Планка для аксессуаров Усилие	MIL-STD 1913 Picatinny
спуска	23-25 Н (прибл. 5.2-5.6 lbf)

Контролируемая отдача:
Полноразмерный алюминиевый нижний ресивер, обеспечивающий сверхбыструю смену магазинов и удлиненный отсек для магазина.

Готовы к матчу:
Оптически совместимая (готовая к установке) крышка и система прицеливания с ярким световодом.

Элементы управления, приспособленные для использования двумя руками:
Стопор затвора (разблокировка) и фиксатор магазина для стрелков-правшей и левшей.

Характерная отделка (внешний вид):
Оранжевый цвет, обеспечивающий хорошую видимость, используется для мгновенной идентификации цели во время матчей (соревнований).



Балистический бронежилет

[KLK-BV01SA]
[KLK-BV02SA]
[KLK-BV03SA]
[KLK-BV01FA]
[KLK-BV02FA]
[KLK-BV03FA]

KLK-BV01SA

Бронежилет из баллистической стали

[NGD-BV01SA]
[MODEL]



[MOLLE]

[KALKAN]

особенность	ценить
Система экстренного сброса	2-точечная система, управляемая одной рукой
Система строп (аксессуаров)	Совместимость с MOLLE
Передний брюшной клапан	Фиксирует внешний камербанд
Система плечевых ремней	Регулируемая, комфортная внутренняя поверхность Tweave и эвакуационная петля/ремень
Система камербанда (пояса)	Многослойная конструкция камербанда (multi-cummerbund)
Ткань / Материал	Огнестойкий нейлон 1000 D 6,6 (конструкция, распределяющая вес с плеч на пояс)
Защита поясницы / почек	Содержит защитную внутреннюю панель от воздействия осколков
Боковые баллистические пластины	Съемные и регулируемые

KLK-BV02SA

Бронежилет из баллистической стали

[NGD-BV02SA]
[MODEL]



[MOLLE]

[KALKAN]

особенность	ценить
Система экстренного сброса	2-точечная система, управляемая одной рукой
Система строп (аксессуаров)	Совместимость с MOLLE
Передний брюшной клапан	Фиксирует внешний камербанд
Система плечевых ремней	Регулируемая, комфортная внутренняя поверхность Tweave и эвакуационная петля/ремень
Система камербанда (пояса)	Многослойная конструкция камербанда (multi-cummerbund)
Ткань / Материал	Огнестойкий нейлон 1000 D 6,6 (конструкция, распределяющая вес с плеч на пояс)
Защита поясницы / почек	Содержит защитную внутреннюю панель от воздействия осколков
Боковые баллистические пластины	Съемные и регулируемые

KLK-BV03SA

Бронежилет из баллистической стали

[KLK-BV03SA]
[MODEL]



[MOLLE]

[KALKAN]

особенность	ценить
Система экстренного сброса	2-точечная система, управляемая одной рукой
Система строп (аксессуаров)	Совместимость с MOLLE
Передний брюшной клапан	Фиксирует внешний камербанд
Система плечевых ремней	Регулируемая, комфортная внутренняя поверхность Tweave и эвакуационная петля/ремень
Система камербанда (пояса)	Многослойная конструкция камербанда (multi-cummerbund)
Ткань / Материал	Огнестойкий нейлон 1000 D 6,6 (конструкция, распределяющая вес с плеч на пояс)
Защита поясницы / почек	Содержит защитную внутреннюю панель от воздействия осколков
Боковые баллистические пластины	Съемные и регулируемые

KLK-BV01FA

Бронежилет из баллистической стали

[NGD-BV01FA]
[MODEL]



[MOLLE]

[KALKAN]

особенность	ценить
Система экстренного сброса	2-точечная система, управляемая одной рукой
Система строп (аксессуаров)	Совместимость с MOLLE
Передний брюшной клапан	Фиксирует внешний камербанд
Система плечевых ремней	Регулируемая, комфортная внутренняя поверхность Tweave и эвакуационная петля/ремень
Система камербанда (пояса)	Многослойная конструкция камербанда (multi-cummerbund)
Ткань / Материал	Огнестойкий нейлон 1000 D 6,6 (конструкция, распределяющая вес с плеч на пояс)
Защита поясницы / почек	Содержит защитную внутреннюю панель от воздействия осколков
Боковые баллистические пластины	Съемные и регулируемые

KLK-BV02FA

Бронежилет из баллистической стали

[KLK-BV02FA]
[MODEL]



[MOLLE]

[KALKAN]

особенность	ценить
Система экстренного сброса	2-точечная система, управляемая одной рукой
Система строп (аксессуаров)	Совместимость с MOLLE
Передний брюшной клапан	Фиксирует внешний камербанд
Система плечевых ремней	Регулируемая, комфортная внутренняя поверхность Tweave и эвакуационная петля/ремень
Система камербанда (пояса)	Многослойная конструкция камербанда (multi-cummerbund)
Ткань / Материал	Огнестойкий нейлон 1000 D 6,6 (конструкция, распределяющая вес с плеч на пояс)
Защита поясницы / почек	Содержит защитную внутреннюю панель от воздействия осколков
Боковые баллистические пластины	Съемные и регулируемые

KLK-BV03FA

Бронежилет из баллистической стали

[NGD-BV03FA]
[MODEL]



[MOLLE]

[KALKAN]

особенность	ценить
Система экстренного сброса	2-точечная система, управляемая одной рукой
Система строп (аксессуаров)	Совместимость с MOLLE
Передний брюшной клапан	Фиксирует внешний камербанд
Система плечевых ремней	Регулируемая, комфортная внутренняя поверхность Tweave и эвакуационная петля/ремень
Система камербанда (пояса)	Многослойная конструкция камербанда (multi-cummerbund)
Ткань / Материал	Огнестойкий нейлон 1000 D 6,6 (конструкция, распределяющая вес с плеч на пояс)
Защита поясницы / почек	Содержит защитную внутреннюю панель от воздействия осколков
Боковые баллистические пластины	Съемные и регулируемые

Баллистический стальной шлем

[KLK-PASGT]
[KLK-AK PASGT]
[KLK-MICH]
[KLK-FAST]

KLK-PASGT

Баллистический стальной шлем

[KLK-PASGT]
[MODEL]



[MOLLE]

[KALKAN]

Эта конструкция обеспечивает максимальную защиту от пуль и осколков и с уверенностью используется правоохранительными органами и воинскими частями по всему миру. Она изготовлена из высокопрочного, термо- и ударостойкого синтетического арамидного материала и выпускается в различных размерах, подходящих для любого пользователя.

Защита	Размер	Материал	Окружность	Габариты (ДхШхВ)	Толщина (мм)	Вес (кг)
NIJ IIIA 9mm	M	PE	54-58	268 X 243 X 170	8.0+0.2	1.25+0.05
NIJ IIIA / .44	S	PE	54-56	255 X 235 X 165	9.4+0.2	1.25+0.05
	M		56-58	270 X245 X175	9.4+0.2	1.35+0.05
	L		58-60	285 X 254 X 180	9.4+0.2	1.43+0.05
	XL		60-62	300 X 270 X 185	9.4+0.2	1.5+0.05
NIJ IIIA 9mm/.44	S	Aramid	53-57	255 X 233 X 170	7.7+0.2	1.40+0.05
	M		56-60	267 X 242 X 176	7.7+0.2	1.45+0.05
	L		59-64	282 X 256 X 180	7.7+0.2	1.50+0.05

KLK-AK PASGT

Баллистический стальной шлем

[KLK-AKPASGT]
[MODEL]



[MOLLE]

[KALKAN]

Этот шлем, разработанный с учетом конкретных требований конечных пользователей, обеспечивает широкую и надежную зону защиты вокруг головы. Он обладает высоким уровнем баллистической защиты и специально рассчитан на защиту от пуль AK с сердечниками из мягкой стали.

Стиль	Серийный номер	Материал	Пуленепробиваемость	Размер	Окружность CM	Габариты ДхШхВ	Толщина MM	Вес KG
PASGT FOR AK	NGD-HP-AKN	PE	AK (Lead Core) 100m	M	54-58	284 X 254 X 185	18+0.2	2.45+0.05
				L	58-62	292 X 265 X 190	18+0.2	2.50+0.05
			AK (Lead Core) 50m	M	54-58	284 X 254 X 185	18+0.2	2.45+0.05
				L	58-62	292 X 265 X 190	18+0.2	2.50+0.05
			AK (Lead Core) 5m	M	54-58	284 X 254 X 185	18+0.2	2.45+0.05
				L	58-62	292 X 265 X 190	18+0.2	2.50+0.05

KLK-MICH

Баллистический стальной шлем

[KLK-MICH]
[MODEL]



[MOLLE]

[KALKAN]

Эта инновационная конструкция заслужила доверие воинских частей, полицейских подразделений и спецназа по всему миру. Она обеспечивает широкую зону защиты от пуль и осколков, гарантируя высокий уровень надежности. Изготовлен из синтетического материала PE/UHMWPE, известного своей легкостью и устойчивостью к УФ-излучению (ультрафиолетовым лучам), он обеспечивает длительный срок службы даже в самых суровых условиях.

Защита	Размер	Материал	Окружность	Габариты (ДхШхВ)	Толщина (мм)	Вес (кг)
NIJ IIIA 9mm	M	PE	54-58	268 X 243 X 170	8.0+0.2	1.25+0.05
NIJ IIIA / .44	S	PE	54-56	255 X 235 X 165	9.4+0.2	1.25+0.05
	M		56-58	270 X245 X175	9.4+0.2	1.35+0.05
	L		58-60	285 X 254 X 180	9.4+0.2	1.43+0.05
	XL		60-62	300 X 270 X 185	9.4+0.2	1.5+0.05
NIJ IIIA 9mm/.44	S	Aramid	53-57	255 X 233 X 170	7.7+0.2	1.40+0.05
	M		56-60	267 X 242 X 176	7.7+0.2	1.40+0.05
	L		59-64	282 X 256 X 180	7.7+0.2	1.40+0.05

KLK-FAST

Баллистический стальной шлем

[NGD-BV03FA]
[MODEL]



[MOLLE]

[KALKAN]

Эта модель шлема признана одной из самых эффективных и надежных в мире для защиты от вооруженных угроз. Она изготовлена из синтетического арамидного материала, отличающегося высокой прочностью, термостойкостью и долговечностью. Благодаря эргономичной конструкции, позволяющей быстро надевать и снимать шлем, он является идеальным решением для воинских частей, полиции, подразделений спецназа, а также органов национальной безопасности и пограничной службы.

Защита	Размер	Материал	Окружность	Габариты (ДхШхВ)	Толщина (мм)	Вес (кг)
NIJ IIIA 9mm	L	PE	57-60	273 X 215 X 155	8.0+0.2	1.35+0.05
	XL		60-63	275 X 220 X 160	8.0+0.2	1.40+0.05
NIJ IIIA / .44	L		57-60	275 X 218 X 158	9.4+0.2	1.45+0.05
NIJ IIIA 9mm/.44	L	Aramid	54-59	270 X 214 X 177	8.0+0.2	1.50+0.05
	XL		59-64	277 X 228 X180	8.0+0.2	1.60+0.05



Военные сумки

[KLK-MTBP35]
[KLK-MTBP45]
[KLK-MTBP110]
[KLK-MTBP80]

KLK-MTBP35

Тактическая военная сумка

[KLK-MTBP35]
[MODEL]



[NGD]

[KALKAN]

Тактический рюкзак KLK-NGD Tactical 35 L для бездорожья; разработан с учётом условий бездорожья с точки зрения дизайна, конструкции и материала. Обладая уникальным дизайном в своей категории, эта модель рюкзака обеспечивает комфорт благодаря просторной и эргономичной конструкции. Он идеально подходит по размерам для военнослужащих и альпинистов, находящихся в полевых условиях. Благодаря удобству переноски этот рюкзак сочетает в себе комфорт и практичность, а также изготовлен из высококачественного материала. Гибкая внутренняя компоновка, застежки-молнии и боковые карманы позволяют легко перевозить самые разные предметы. Тактический рюкзак KLK-NGD Off-Road объёмом 35 л изготовлен таким образом, чтобы выдерживать суровые погодные условия — как под дождём, так и под солнцем. Кроме того, его несущая конструкция и система крепления обеспечивают устойчивое вертикальное положение рюкзака.

Цвет:	Камуфляж (Цвет и рисунок можно выбрать.)
Вместимость:	35 литров
Размеры:	58 × 30 × 18 см
Области применения:	Военные, альпинисты, любители кемпинга и повседневное использование

KLK-MTBP45

Тактическая военная сумка

[NGD-MTBP45]
[MODEL]



[MOLLE]

[KALKAN]

Тактический рюкзак KLK-NGD объемом 45 литров — это изделие, специально разработанное для военнослужащих, отличающееся удобством и высоким качеством изготовления. Благодаря своим эксплуатационным характеристикам в данной сфере он чрезвычайно прост в использовании. Данная модель полностью производится в Турции. Разработанный с учётом условий службы военнослужащих в сложных условиях, он обеспечивает удобство использования благодаря своей грузоподъёмности. Он рассчитан на удовлетворение самых основных потребностей военнослужащего в плане объёма, а также оснащён системой крепления, обеспечивающей удобство переноски и надёжную фиксацию. Благодаря ортопедической спинке рюкзак обеспечивает гораздо больший комфорт во время длительных и изнурительных маршей.

Цвет:	Камуфляж (Цвет и рисунок можно выбрать.)
Вместимость:	45 литров
Размеры:	50x30x30 см
Области применения:	Военные, альпинисты, любители кемпинга и повседневное использование

KLK-MTBP110

Тактическая военная сумка

[KLK-MTBP110]
[MODEL]



[NGD]

[KALKAN]

KLK-MTBP110 — тактический рюкзак для бездорожья объемом 110 л; разработан с учетом условий бездорожья с точки зрения дизайна, конструкции и материала. Обладая уникальным дизайном в своей категории, эта модель рюкзака обеспечивает комфорт благодаря просторной и эргономичной конструкции. Он оптимально разработан с учётом требований к размерам, предъявляемых военнослужащими и альпинистами в полевых условиях. Обеспечивая как комфорт, так и практичность благодаря удобству переноски, рюкзак изготовлен из высококачественного материала. Гибкое внутреннее пространство, застёжки-молнии и боковые карманы позволяют легко перевозить самые разные предметы. Тактический внедорожный рюкзак KLK-MTBP110 объёмом 110 л изготовлен таким образом, чтобы выдерживать суровые погодные условия — как под дождём, так и под солнцем. Кроме того, его конструкция и система ношения обеспечивают устойчивое вертикальное положение рюкзака.

Цвет:	Камуфляж (Цвет и рисунок можно выбрать.)
Вместимость:	110 литров
Размеры:	72 см
Области применения:	Военные, альпинисты, любители кемпинга и повседневное использование

KLK-MTTB80

Военная сумка для переноски

[KLK-MTTB80]
[MODEL]



[MOLLE]

[KALKAN]

Оригинальная армейская сумка KLK-MTTB80 изготовлена из чрезвычайно прочной ткани Miltech 1000D Cordura. Благодаря полиуретановому покрытию она защищает ваше военное снаряжение от дождя и влаги. Сумка изготовлена вручную с учётом потребностей солдат даже в самых сложных условиях. Двойные прошитые лямки из полиамидного плетения, опоясывающие сумку и образующие ручки для переноски, отличаются исключительной прочностью и долговечностью. Сумка рассчитана на то, чтобы выдерживать значительные нагрузки, как и предполагалось. Возможность использования в качестве рюкзака делает её гораздо более практичной. Благодаря конструкции с 5 карманами она предлагает множество вариантов размещения вещей для удовлетворения различных потребностей.

Цвет:	Камуфляж (Цвет и рисунок можно выбрать.)
Вместимость:	110 литров
Области применения:	Военные, альпинисты, любители кемпинга и повседневное использование

KLK-MTTB110

Военная сумка для переноски

[KLK-MTBP110]
[MODEL]



[NGD]

[KALKAN]

Оригинальная военная сумка KLK-MTTB110 изготовлена из чрезвычайно прочной ткани Miltech 1000D Cordura. Военная сумка KLK-MTTB110 защищает ваше военное снаряжение от дождя и влаги благодаря полиуретановому покрытию. Она изготовлена вручную с учетом потребностей военнослужащих даже в самых сложных условиях. Двойные полиамидные плетеные ремни, опоясывающие сумку и образующие ручки для переноски, отличаются исключительной прочностью и долговечностью. Сумка изготовлена с расчётом на выдерживание больших нагрузок, как того требует её назначение. Кроме того, возможность использования в качестве рюкзака делает её ещё более практичной. Конструкция с 5 карманами обеспечивает универсальность, позволяющую удовлетворить самые разные потребности. Сумка может изготавливаться в различных цветах и с различными узорами. Вместимость: 110 литров.

Цвет:	Камуфляж (Цвет и рисунок можно выбрать.)
Размеры:	72 см
Области применения:	Военные, альпинисты, любители кемпинга и повседневное использование

[KLK-MTBP110]
[MODEL]



[DUST]

[KALKAN]

[KLK-MTBP110]
[MODEL]



[BLACK]

[KALKAN]

[KLK-MTBP110]
[MODEL]



[FOREST]

[KALKAN]

Телефон

+90 242 745 01 08

Почта и Интернет

M. info@kalkansavunma.com

W. kalkansavunma.com

Наши офисы

Головной офис — Анталия / Турция

Кырками, бульвар Перге, бизнес-центр «Эмине Мелли», блок C, № 71 D, Муратпаша / Анталья / Турция

Представительство в Анкаре — Сёгютёзю / Турция

СЁГЮТЁЗУ I КОЧ КУЛЕ
«Калкан» — компания по оборонной промышленности и технологиям А.О.
Коч Куле, Сёгютозю, 06510 Чанкая / Анкара / Турция

Международная деятельность

Европа I Ближний Восток и Северная Африка I СНГ I США





АО «КАЛКАН
ОБОРОННАЯ ПРОМЫШЛЕННОСТЬ И ТЕХНОЛОГИИ»