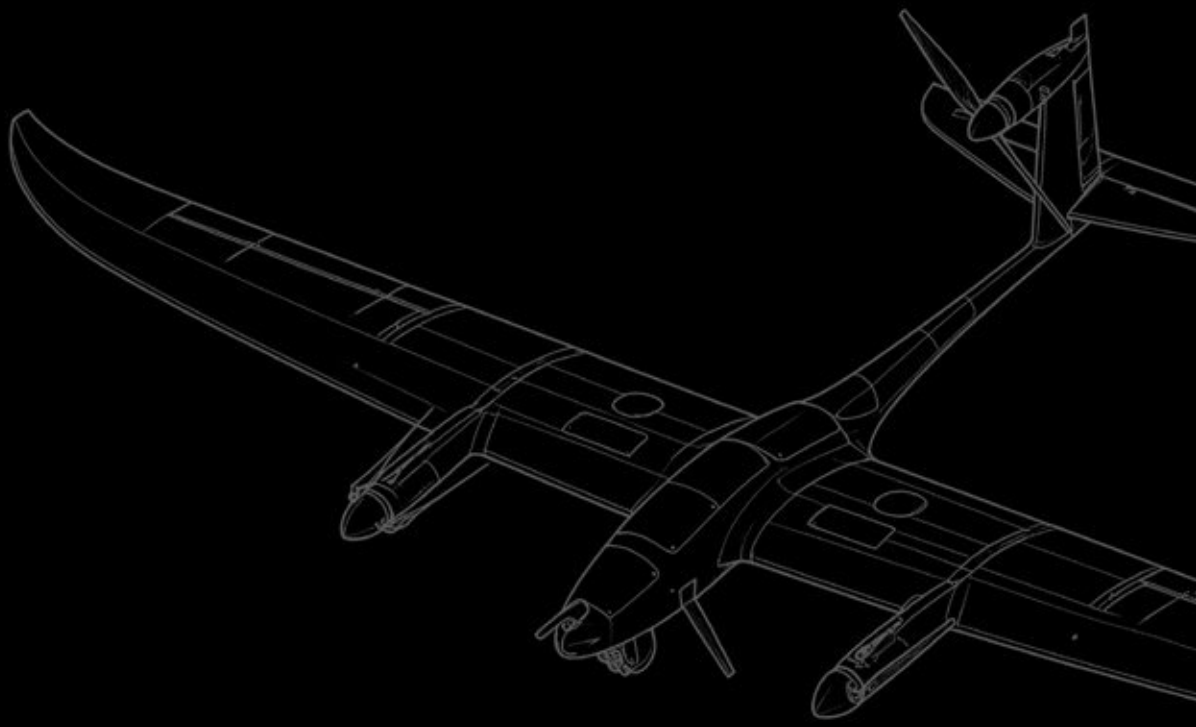

KALKAN SAVUNMA
SANAYİ VE TEKNOLOJİLERİ A.Ş.

[2026] [KALKANSAVUNMA.COM]

SAVUNMA ÜRÜNLERİ PORTFÖYÜ - 2026

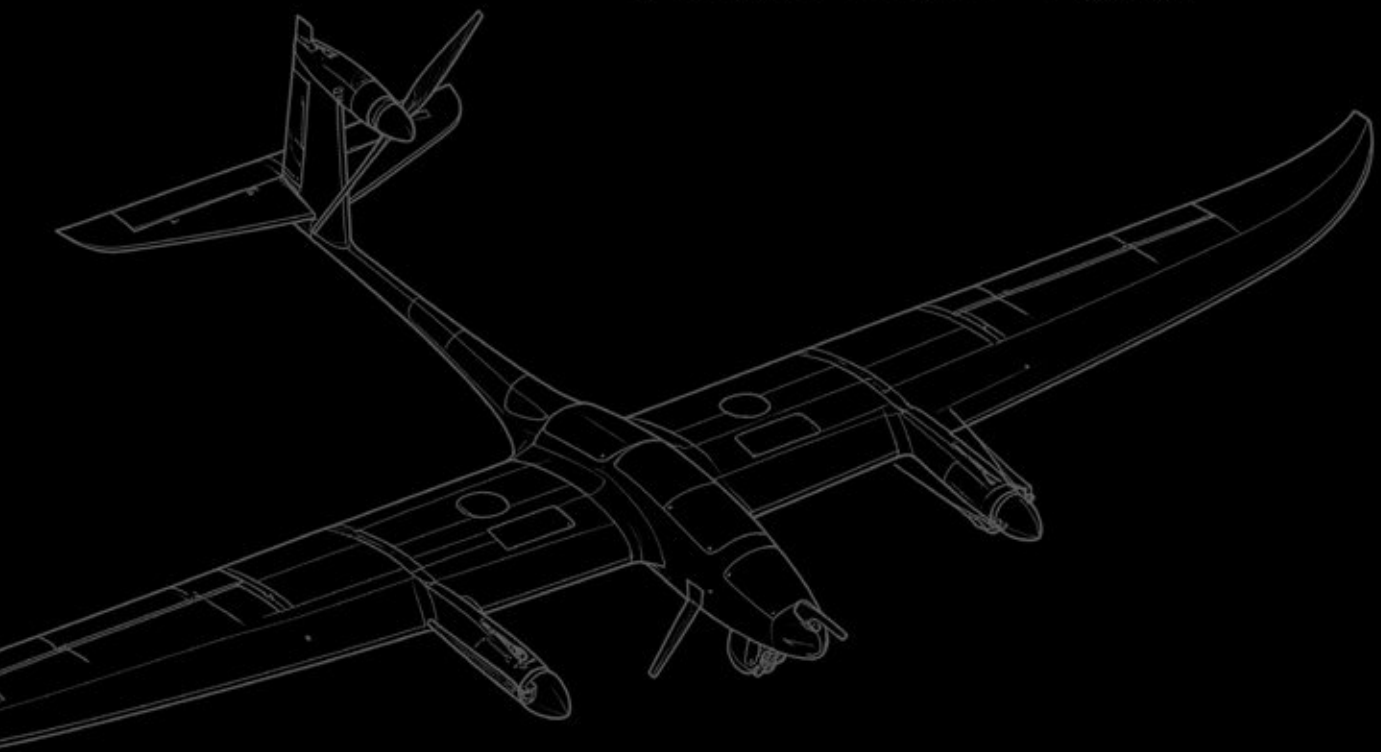

[KALKAN SAVUNMA]

TAARRUZ VE OTONOM DOLANAN MÜHİMMAT ARAÇLARI

[ENVANTER KATALOĞU]

İçindekiler.

1.	Hakkımızda	4
2.	Taktik Taarruz ve Vurucu İHA Sistemleri	6
3.	Gözlem, Keşif ve İstihbarat İHA Sistemleri	28
4.	Çok Rotorlu ve Mühimmat Taşıyıcı Sistemler	42
5.	Piyade Tüfekleri	70
6.	Bomba Atarlar	80
7.	Pompalı Tüfekler	90
8.	Hafif Makineli Tüfekler	96
9.	Taktiksel Tabancalar	104
10.	Balistik Çelik Yelek	112
11.	Balistik Çelik Kask	120
12.	Askeri Çantalar	126

Hakkımızda

Kalkan Savunma Sanayi ve Teknolojileri A.Ş., 2020 yılında kurulmuş; savunma sanayii, ileri robotik teknolojiler, endüstriyel otomasyon ve stratejik makine ekipmanları alanlarında uluslararası arenada faaliyet gösteren global bir iş ve çözüm ortağıdır. Kuruluşundan bu yana değişen küresel güvenlik dinamiklerini yakından takip eden şirketimiz, modern harp sahasının ve kritik tesislerin ihtiyaç duyduğu yüksek teknolojik donanımları, en zorlu saha koşullarına uygun, sürdürülebilir ve güvenilir bir tedarik zinciri anlayışıyla sunmaktadır.



Küresel Rekabet Gücü & Şeffaf Operasyon Anlayışı

Uluslararası standartlara, yasal düzenlemelere ve ihracat/ithalat mevzuatlarına tavizsiz bir şekilde bağlı kalarak faaliyetlerini yürüten Kalkan Savunma, dünyanın dört bir yanındaki stratejik çözüm ortaklarıyla birlikte geniş bir operasyon ağına sahiptir. Alanında lider üreticilerle kurduğumuz güçlü ekosistem sayesinde, küresel pazarlardaki rekabet kapasitemizi ve tedarik hızımızı sürekli olarak artırıyoruz. İş süreçlerimizin her aşamasında tam şeffaflık ilkesini merkeze alıyor; müşterilerimizin operasyonel gizliliğini ve menfaatlerini en üst düzeyde koruyarak karşılıklı güvene dayalı, uzun vadeli iş birlikleri inşa ediyoruz. Geleceğin savunma doktrinlerine bugünden entegre olan Kalkan Savunma Sanayi ve Teknolojileri A.Ş., yüksek kalite standartları ve kesintisiz lojistik desteğiyle sahada gücünüz, projelerinizde en güvenilir çözüm ortağınız olmaya devam etmektedir.



Taktik Taarruz ve Vurucu İHA Sistemleri

[Kalkan / 2.000 km Kamikaze Uçak]

[Kalkan / Hawk68]

[Kalkan / Talay]

[Kalkan / Kovak]

[Kalkan / Karagun]

Kalkan 2.000 km Kamikaze Aircraft



Kalkan 2.000km Kamikaze Aircraft

Kalkan 2.000 km Kamikaze Uçak, 2.000 km operasyonel menzile sahip, kompozit gövdeli ve benzin motorlu bir insansız hava aracı sistemidir. Mancınık fırlatma mekanizması kullanan platform, 30 kg'a kadar faydalı yük taşıyabilmektedir. 190 kg maksimum kalkış ağırlığına sahip sistem, yağmurlu hava koşullarında görev yapabilme yeteneği ve 12 saatlik uçuş süresi ile uzun menzilli operasyonlar için tasarlanmıştır.

Özellik	Değer
Maks. Kalkış Ağırlığı (Mtow)	***190 Kg***
Faydalı Yük Kapasitesi	***Maks. 30 Kg***
Operasyonel Menzil	***2.000 Km***
Uçuş Süresi	***12 Saat***
Seyir Hızı / Maks. Hız	***180 Km/s / 320 Km/s***
Maksimum İrtifa	***5.000 Metre***
Boyutlar	Uzunluk: ***3.5m*** - Kanat Açıklığı: ***2.5m***
Fırlatma Sistemi	***Mancınık (Catapult)***

[KALKAN]
[MODEL]

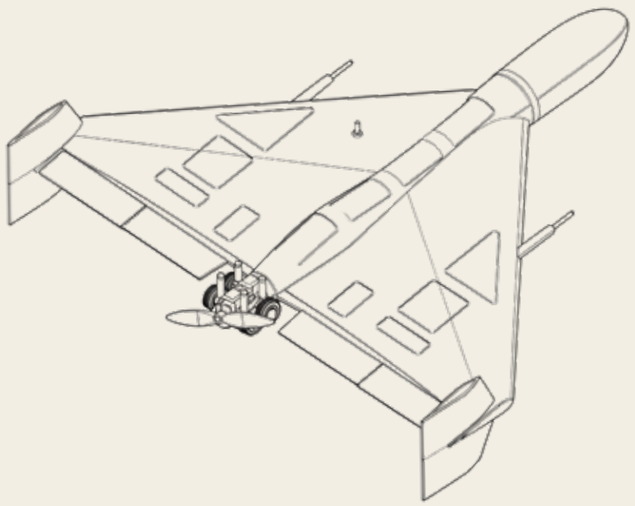

[2.000KM]

[KAMIKAZE]



Kalkan Hawk-68



Kalkan Hawk-68

Kalkan Hawk-68, tek personel tarafından kurulup işletilebilen askeri bir dolanan mühimmat (loitering UAV) sistemidir. 32 adede kadar ünite ile sürü (swarm) uçuşu gerçekleştirebilme kabiliyetine sahiptir. Hareketli hedef takibi yapabilen sistem, kara ve deniz platformlarından pnömatik/sapan fırlatıcı ile ateşlenebilmektedir.

Özellik	Değer
Maks. Kalkış Ağırlığı (MTOW)	***48 kg***
Faydalı Yük Kapasitesi	***18 kg*** (Standart yükler)
Veri ve Video Bağı Menzili	***30+ km*** (Opsiyonel 100 km)
Uçuş Süresi	***180 Dakika*** (Seyir hızında)
Seyir Hızı / Maks. Hız	***40 m/s / 65 m/s***
Fırlatma Sistemi	***Pnömatik / Sapan*** (Sling)
Sürü (Swarm) Kapasitesi	***32*** Üniteye Kadar

[HAWK-68]
[MODEL]

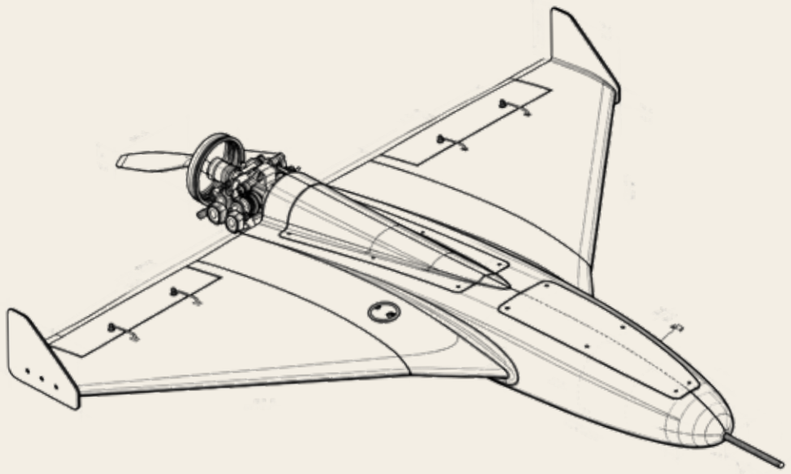

[UAV]

[KALKAN]



Kalkan Talay



Kalkan Talay

Kalkan Talay, yer etkisi (Wing-in-Ground) teknolojisini kullanan çok rollü bir deniz üstü platformdur. 30 cm ile 3 metre irtifada uçuş gerçekleştirerek düşük radar izi profili sunar. Katlanabilir kanat yapısına sahip sistem, 30 kg faydalı yük kapasitesiyle kıyı ve su üstü (sea-skimming) görevleri için yapılandırılmıştır.

Özellik	Değer
Maks. Kalkış Ağırlığı (MTOW)	***65 kg***
Faydalı Yük Kapasitesi	***30 kg***
Uçuş Süresi	***3*** Saate kadar
Maksimum Hız	***56 m/s*** (200 km/s)
Operasyon İrtifası	***30 cm - 3 m*** (Yer Etkisi - Ground Effect)
Motor Tipi	***2x Elektrik Motoru***
Operasyon Profili	***Su ve Karadan Kalkış***

[TALAY]
[MODEL]

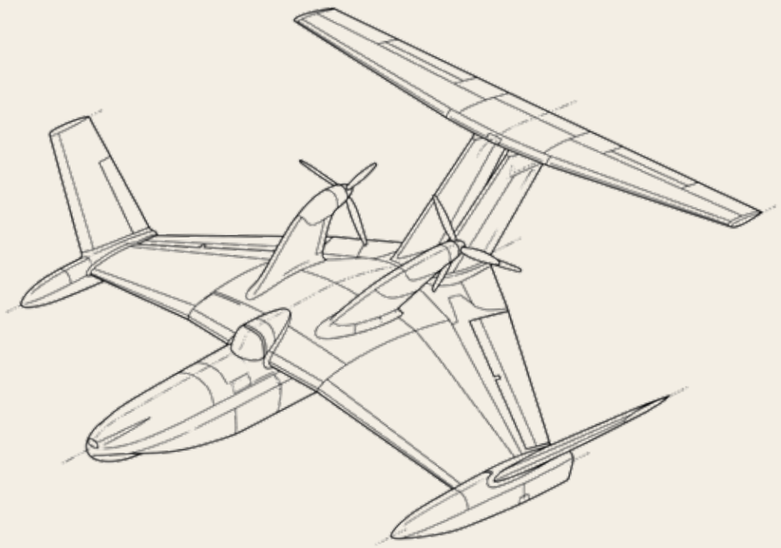

[WING-IN-GROUND]

[KALKAN]



Kalkan Kovak



Kalkan Kovak

Kalkan Kovak, dikey kalkış ve iniş (VTOL) yapabilen, elektrik tahrikli bir dolanan mühimmat sistemidir. 5 dakikanın altında kurulan platform, hedef tespiti ve sınıflandırma işlemleri için yapay zeka destekli otonom yetenekler ile operatör onaylı (operator-in-the-loop) angajman seçenekleri barındırır.

Özellik	Değer
Maks. Kalkış Ağırlığı (MTOW)	***12 kg***
Faydalı Yük Kapasitesi	***3 kg***
Menzil (LOS)	***60 km***
Uçuş Süresi	***60 Dakika***
Seyir Hızı / Maks. Hız	***24 m/s*** (Ekonomik) ***/ 30 m/s***
İrtifa Tavanı	***2.000 m*** (MSL)
Kalkış Sistemi	***VTOL***

[KOVAK]
[MODEL]

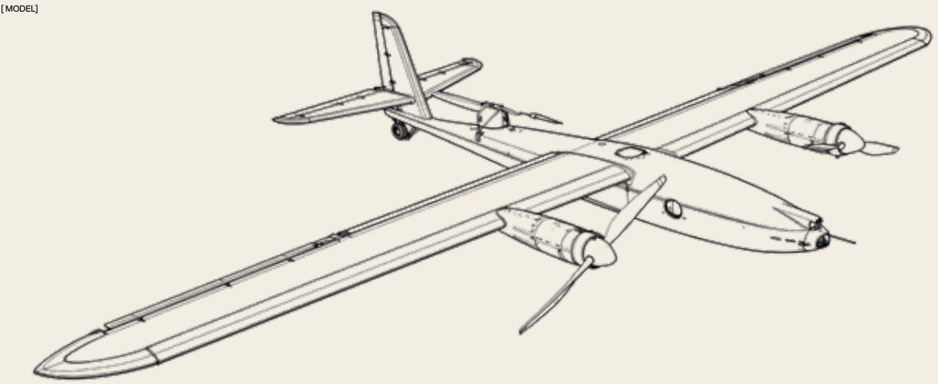

[VTOL]

[KALKAN]



Kalkan Karagun

Kalkan Karagun

Kalkan Karagun, doğrudan elden fırlatılabilen ve harici bir ekipman gerektirmeyen portatif taktik İHA platformudur. 10 kg maksimum kalkış ağırlığına sahip sistem, düşük akustik izli itki motoruna sahiptir. Otomatik hedef kilitlenme donanımıyla operatör gözetiminde veya otonom görev icra edebilir.

Özellik	Değer
Maks. Kalkış Ağırlığı (MTOW)	***10 kg***
Faydalı Yük Kapasitesi	***2 kg***
Menzil (LOS)	***60 km***
Uçuş Süresi	***60 Dakika***
Seyir Hızı / Maks. Hız	***75 km/s / 110 km/s***
Kalkış Sistemi	***Elden Fırlatma*** (Hand Launch)
Hedefleme	***EO/IR Kilitlenme, YZ Destekli Tanıma***

[KARAGUN]
[MODEL]

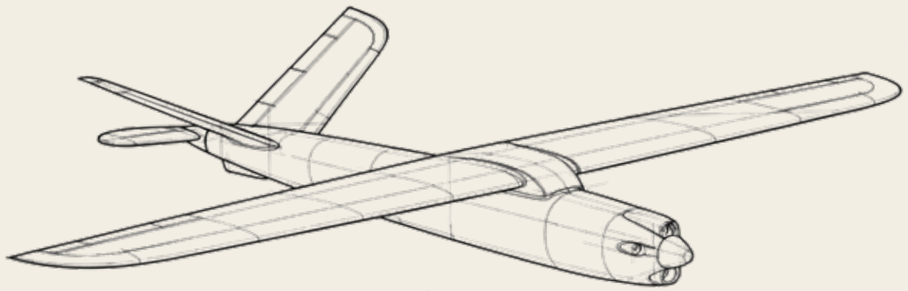

[IHA - KRGN]

[KALKAN]





Gözlem, Keşif ve İstihbarat İHA Sistemleri

[Kalkan / UV100 VTOL]

[Kalkan / Zada V2]

[Kalkan / Toydu]

Kalkan
UV100 VTOL



Kalkan UV100 VTOL

Kalkan UV100, dikey kalkış-iniş özellikli, benzin ve elektrik (hibrit) motorlu endüstriyel sınıf bir ISR aracıdır. 3.9 metrelik kanat açıklığı bulunan kompozit platform, 35 kg kalkış ağırlığı kapasitesine sahiptir. Faydalı yük donanımları arasında lazer mesafe ölçer ve yüksek çözünürlüklü termal sensörler yer alır.

Özellik	Değer
Maks. Kalkış Ağırlığı (MTOW)	***35 kg***
Faydalı Yük Kapasitesi	***Maks. 7 kg***
Uçuş Süresi	***Maks. 10 Saat*** (5 kg yük ile)
Veri İletim Menzili	***150 km***
Seyir Hızı / Maks. Hız	***65 km/s / 144 km/s***
İrtifa Tavanı	***5.000 Metre***
Faydalı Yük Donanımı	***30x Optik Zoom, Lazer Ölçer, Termal Kamera***

[UV100]
[MODEL]

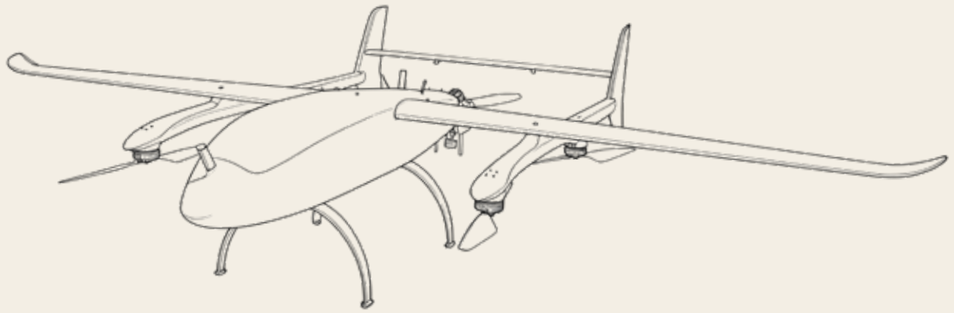

[ISR]

[KALKAN]



Kalkan Zada V2



Kalkan Zada V2

Kalkan Zada V2, 3 adet eğimli motor (tilt-motor) mekanizması ile dikey kalkış kabiliyetini sabit kanat uçuşuyla birleştiren ISR platformudur. Sırt çantasında taşınabilir donanımı sayesinde 5 dakikanın altında göreve hazır hale gelir. Piste ihtiyaç duymayan sistem, taktiksel durumsal farkındalık görevleri için geliştirilmiştir.

Özellik	Değer
Maks. Kalkış Ağırlığı (MTOW)	***10 kg***
Faydalı Yük Kapasitesi	***Maks. 1.2 kg***
Uçuş Süresi	***3*** Saate kadar
Menzil (Datalink)	***50 km*** (LOS)***, 100 km*** (Telemetri)
Kalkış Sistemi	***VTOL***
İrtifa Tavanı	***3.000 m*** (MSL)

[ZADA-V2]
[MODEL]

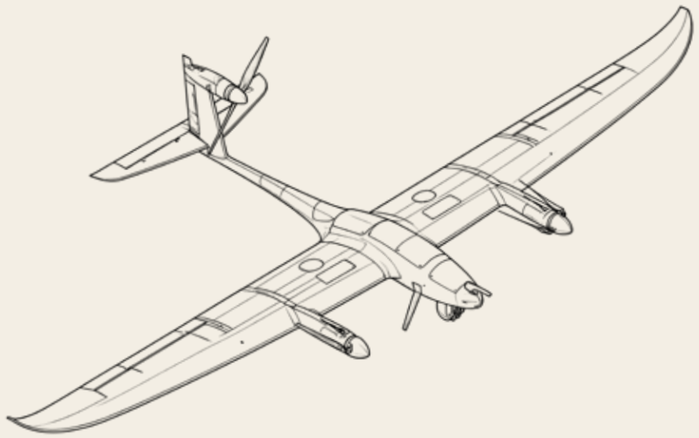

[ISR]

[KALKAN]



[2026]

Kalkan Toydu



Kalkan Toydu

Kalkan Toydu, doğrudan su üzerinden kalkış ve iniş yapabilen (amfibik) bir keşif-gözlem İHA platformudur. Deniz gözetimi ve su altı arama faaliyetleri için yapılandırılmıştır. Platform; Sonobuoy dağıtıcı, AIS Alıcısı ve Manyetik Anomali Algılayıcı (MAD) gibi denizcilik operasyonlarına özgü faydalı yüklerin entegrasyonunu destekler.

Özellik	Değer
Maks. Kalkış Ağırlığı (MTOW)	***25 kg***
Faydalı Yük Kapasitesi	***7 kg***
Uçuş Süresi	***3+ Saat***
Operasyon İrtifası	***50 m - 3.000 m*** (MSL)
Seyir Hızı	***16 m/s***
Kalkış Ortamı	***Su, Pist, Katapult***
Görev Modülleri	***MAD, Sonobuoy, Deniz Gözetim Radarı***

[TOYDU]
[MODEL]

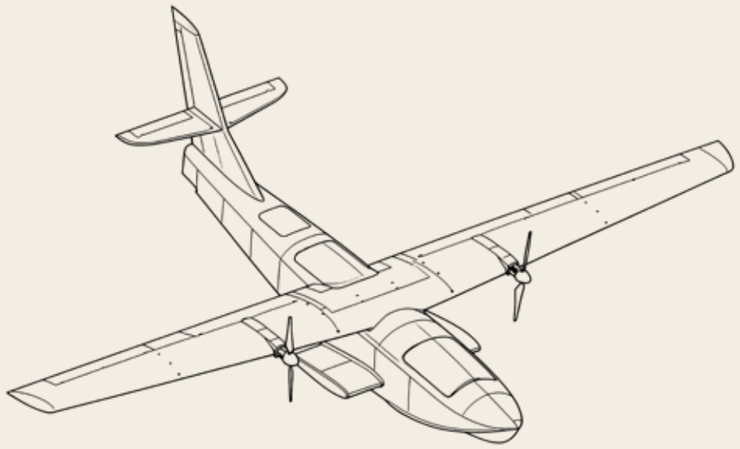

[MDS / R1-R2]

[KALKAN]



Çok Rotorlu ve Mühimmat Taşıyıcı Sistemler

[Falcon AI Mini]
[Kalkan / Rampard]
[Kalkan / Skyhawk]
[Kalkan / TUAV-R02]

[Kalkan / ADG-M1]
[Kalkan / EW-CUAS/C2]

Falcon AI Mini



Falcon AI Mini

Falcon AI Mini Drone, tamamen özgün yer kontrol ve sürü uçuş yazılımına sahip otonom bir mikro-İHA platformudur. Uçta yapay zeka algoritmalarıyla insan, araç ve farklı nesne sınıflarını algılayarak hareketli hedefleri otonom şekilde takip edebilmektedir. İnsansız hava platformunun donanımı, genel keşif ve gözetleme görevlerinin yanı sıra GPS sinyalinin olmadığı ortamlarda seyrüsefere ve termal kamera entegrasyonuyla tam karanlıkta operasyon yapılmasına imkân tanır.

Özellik	Değer
Maks. Kalkış Ağırlığı (MTOW)	48 kg
Faydalı Yük Kapasitesi	18 kg (Standart yükler)
Veri ve Video Bağı Menzili	30+ km (Opsiyonel 100 km)
Uçuş Süresi	180 Dakika (Seyir hızında)
Seyir Hızı / Maks. Hız	40 m/s / 65 m/s
Fırlatma Sistemi	Pnömatik / Sapan (Sling)
Sürü (Swarm) Kapasitesi	32 Üniteye Kadar

[FALCON AI MINI]
[MODEL]

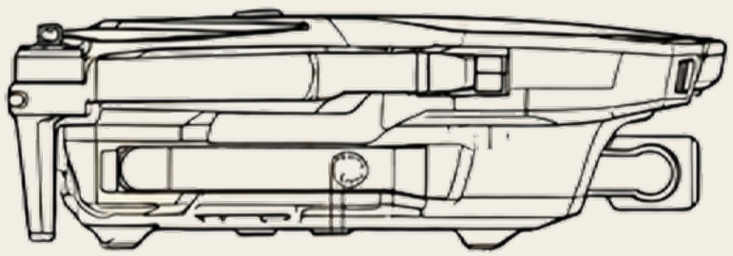

[MDS / R1-R2]

[KALKAN]



Kalkan Rampard (MDS-R1/R2)



Kalkan Rampard (MDS-R1/R2)

Kalkan Rampard, kendi görev planlama yazılımına sahip dört rotorlu bir İHA platformudur. Görüntü işleme algoritmalarıyla hareketli hedefleri takip edebilmektedir. İnsansız hava platformunun donanımı, genel maksat görevlerinin yanı sıra 60mm/82mm havan ve 40mm roket entegrasyonuna imkan tanıyan faydalı yük kapasitesi sağlar.

Özellik	Değer
Maks. Kalkış Ağırlığı (MTOW)	***23 kg***
Faydalı Yük Kapasitesi	***Maks. 10 kg***
Uçuş Süresi	***30 Dakika*** (8 kg yük ile)
Operasyonel Menzil	***>15 km***
Maksimum Hız	***60 km/s***
Mühimmat Desteği	***2x60mm / 1x82mm Havan veya 6x40mm Roket***

[RAMPARD]
[MODEL]

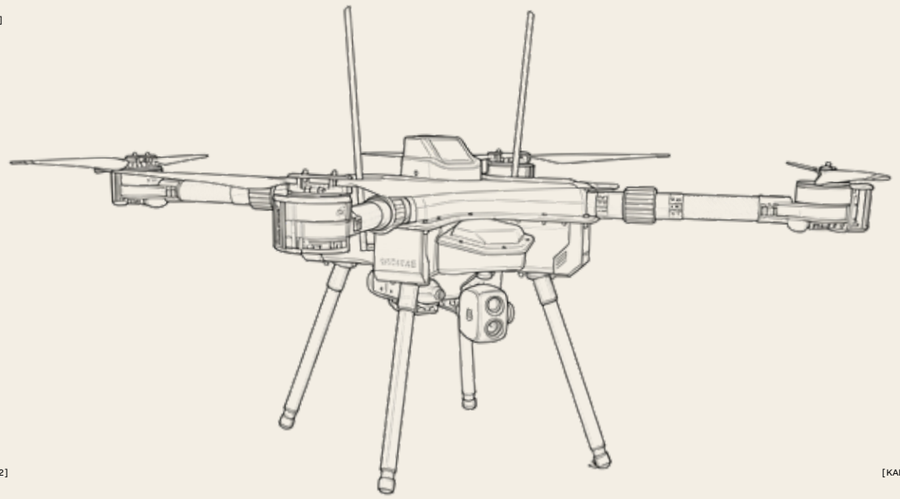

[MDS / R1-R2]

[KALKAN]



Kalkan Skyhawk



Kalkan Skyhawk

Kalkan Skyhawk Drone, havacılık sınıfı alüminyum destekli karbon fiber gövdesiyle ağır yük gereksinimleri için üretilmiş çok rotorlu bir platformdur. Taşıma, iletişim rölesi ve keşif fonksiyonlarına sahiptir. Sistemin özel havan (Mortar) versiyonu, 3 adet 81mm mühimmat bırakma mekanizması ile yapılandırılmıştır. Cihaz CRPA anten entegrasyonuna sahiptir.

Özellik	Değer
Maks. Kalkış Ağırlığı (MTOW)	***24 kg***
Faydalı Yük Kapasitesi	***10 kg***
Uçuş Süresi (Yüklü / Yüksüz)	***60 Dakika*** (Kamera ile) ***/ 70 Dakika*** (Boş)
Kontrol Menzili	***15 - 30 km*** (Görüş Hattı)
Maksimum Uçuş Hızı	***21 m/s***
Gövde Yapısı	***Karbon Fiber + 7075 Alüminyum***
Faydalı Yük Donanımı	***Havan Bırakma Sistemi*** (3x81mm)

[SKYHAWK]
[MODEL]

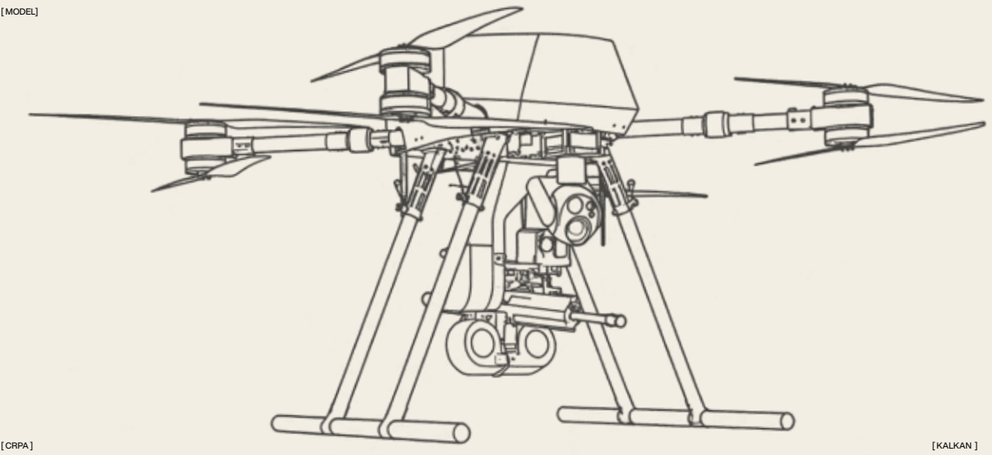

[CRPA]

[KALKAN]



Kalkan / TUAV-R02

Kablolu (Tethered) İstasyon Sistemleri



Kalkan / TUAV-R02

Kablolu (Tethered) İstasyon Sistemleri

Kalkan TUAV-R02, hareketli veya sabit yer istasyonlarına fiziksel bir kablo (tether) aracılığıyla bağlanan çok rotorlu gözetleme sistemidir. Sürekli güç aktarımı sayesinde saat kısıtlaması olmaksızın havada kalabilir. İletişim fiber ağ üzerinden sağlandığı için jammer etkilerine karşı güvenlidir ve ana istasyonu 60 km/s hıza kadar havadan otonom şekilde takip edebilir.

Özellik	Değer
Operasyon İrtifası	***Maks. 150 m***
Faydalı Yük Kapasitesi	***10 kg***
Uçuş Süresi	***Kesintisiz*** (Kablo beslemeli)
Hareketli Platform Takibi	***Otonom*** (Maks. 60 km/s)
Veri İletimi	***Fiber Ethernet*** (1 Gbps) ***veya Wifi***
Kurulum Süresi	***<2 Dakika***
Faydalı Yük Seçenekleri	***SIGINT, Röle, EO/IR***

[TUAV-R02]
[MODEL]

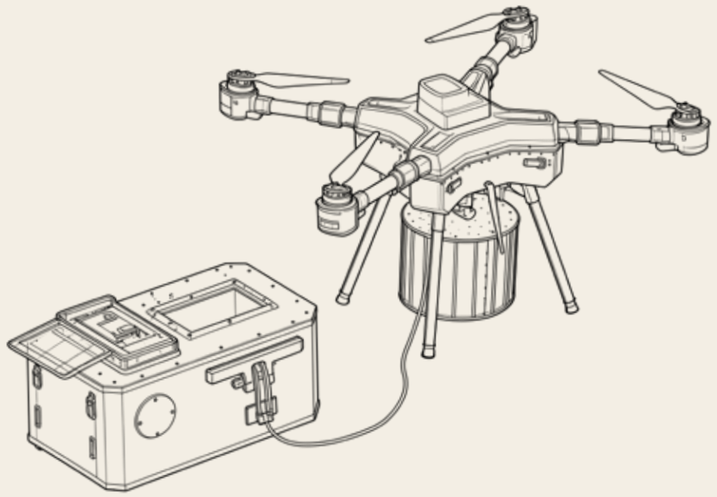

[TETHER]

[KALKAN]



Kalkan / ADG-M1 Anti-Dron Sistemi

Elektronik Harp ve Anti-Dron Sistemleri



Kalkan / ADG-M1 Anti-Dron Sistemi

Elektronik Harp ve Anti-Dron Sistemleri

Kalkan ADG-M1, insansız hava araçlarına karşı yönlü karıştırma (jamming) uygulayan taşınabilir bir elektronik harp platformudur. Entegre anten sistemi, dört farklı standart frekans bandında yayın yapacak şekilde tasarlanmıştır. Cihaz, lityum-iyon batarya mimarisi ile tek şarjda 45 dakikadan uzun bir süre donanım gücü sağlar ve 30'dan fazla dronu etkisiz hale getirebilir.

Özellik	Değer
Sistem Tipi	***Yönlü Anti - Dron Silahı***
Standart Frekans Bantları	***900 MHz, 1.2 GHz, 2.4 GHz, 5.8 GHz***
Anten Tipi	***Entegre Yönlü*** (Directional) ***Anten***
Batarya Çalışma Süresi	***45+ Dakika***
Ağırlık	***~4 kg*** (Frekans sayısına göre değişir)
Form Faktörü	***Taktik,Taşınabilir***

[ADG-M1]
[MODEL]

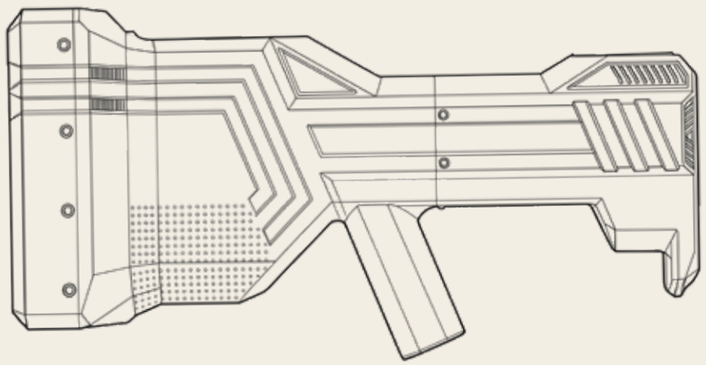

[JAMMING]

[KALKAN]



Kalkan EW-CUAS/C2
Entegre Savunma

Kalkan EW-CUAS/C2 Entegre Savunma

Kalkan EW-CUAS/C2, elektronik harp (jamming), radar tespiti, elektro-optik/kızılötesi (EO/IR) izleme ve komuta kontrol yazılımını (C2) birleştiren çok katmanlı, entegre ve otonom bir alan savunma sistemidir. Sabit üs ve kritik altyapıların İnsansız Hava Aracı (İHA) tehditlerine karşı korunması amacıyla geliştirilmiştir. Radar füzyonu ile hedefleri tespit ve takip ederken, 400 MHz'den 8000 MHz'e kadar geniş bant elektronik karıştırma uygulayarak hedefleri nötralize eder ve tüm süreci ortak operasyonel komuta arayüzünden 7/24 kesintisiz yönetir.

Özellik	Değer
Sistem Modülleri	Elektronik Harp (EW), Anti-Dron (CUAS: Radar + Kamera), Komuta Kontrol (C2) Yazılımı
Toplam RF Çıkış Gücü	1000 W
Kanal Başına Çıkış / Anten Kazancı	53 dBm EIRP / Çok Yönlü (Omnidirectional) > 4 dBi
Etkili Karıştırma Menzili	430/860 MHz için 10 km'ye kadar; L1/L2-L5, 1400, 2400, 5200, 5800, 6700 MHz için 5 km'ye kadar
Radar Tespit Menzilleri	Yaya: > 12 km, Küçük Araç: > 25 km, Büyük Araç: > 40 km (X-band)
Hedef Hızı ve Radar Yenilenme Hızı	Faz Dizinli: 0.5-100 m/s (1 sn), Mekanik Tarama: 1-60 m/s (4 sn)
Kamera Gündüz Tespit / İzleme	> 5.000 m Tespit, 4.000 m İzleme (0.3m x 0.3m İHA hedefi için)
Kamera Termal Tespit / İzleme	> 2.000 m Tespit, > 1.500 m İzleme
Çalışma Sıcaklığı / Güç Kaynağı	-15°C ila +65°C / 220 VAC - 50 Hz

[EW-CUAS/C2]
[MODEL]

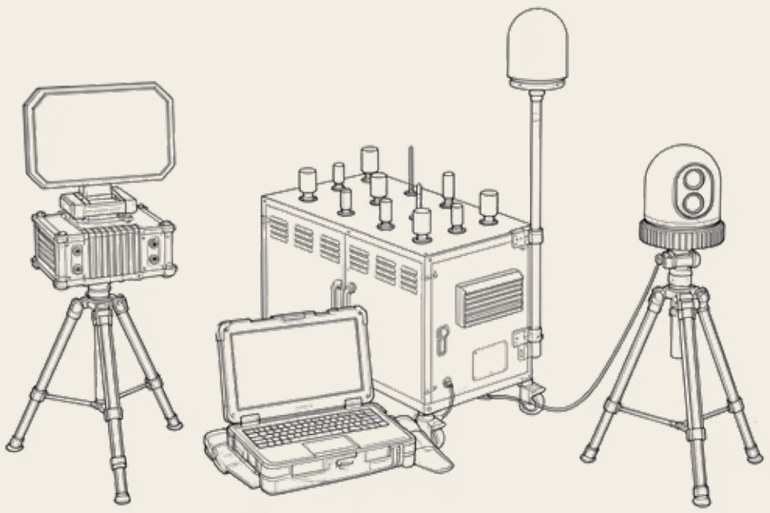

[C2]

[KALKAN]



Elektro-Optik / Kızılötesi algılama

CUAS MODÜLÜ | ÇOKLU SENSÖR ENTEGRASYONU VE DRONE TESPİT PERFORMANSI

1. Çoklu Sensör Entegrasyonu

Akıllı hedef tespit ve takip yazılımı tarafından desteklenen yüksek çözünürlüklü görünür ışık kamerası, soğutmasız termal görüntüleme modülü ve çok spektrumlu algılama yetenekleri.

2. Görünür Işık

0.3 m x 0.3 m boyutlarındaki bir İHA hedefi için

- Tespit: > 5.000 m
- Takip: > 4.000 m
- Tanımlama: > 3.000 m

3. Termal Görüntüleme

Termal tespit ve takip performansı

- Tespit: 2.000 m
- Takip: 1.500 m
- Tanımlama: 1.000 m

[EW-CUAS/C2]
[MODEL]

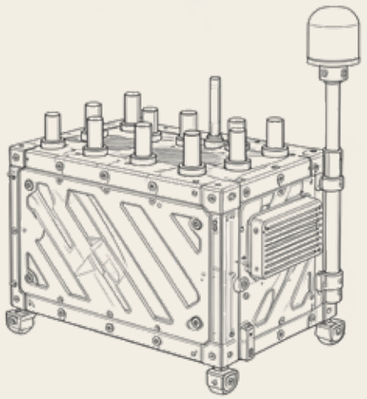

EW

Hassas kurumsal ve stratejik verilerinizi izinsiz erişimlere karşı askeri düzeyde şifreleme ile koruma.

- Geniş bantlı RF karıştırma mimarisi
- İHA tehditlerine karşı sabit tesis korumas
- Düşük parazitli, yüksek güvenilirlikli operasyon
- 7/24 kesintisiz görevler için tasarlandı

[EW-CUAS/C2]
[MODEL]

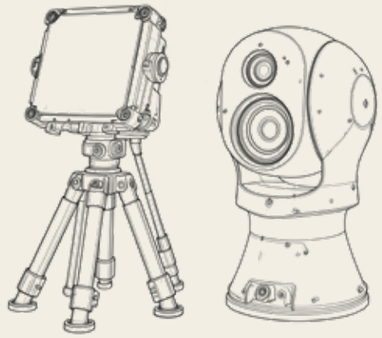

CUAS

Anti-Drone (İHA Savar) / Radar + Kamera

- Radar + EO/IR (Elektro-Optik/Kızılötesi) sensör
- Erken uyarı, tespit ve hedef takibi
- Her türlü hava koşulunda durumsal farkındalık
- Gelişmiş sınıflandırma ve doğrulama yeteneği

[EW-CUAS/C2]
[MODEL]



C2

Komuta ve Kontrol Yazılımı

- Birleşik komuta arayüzü
- Gerçek zamanlı uyarı ve olay yönetimi
- Sensör ve efektör entegrasyonu
- Operatörler için ortak operasyonel tablo

Piyade Tüfekleri

[KLK-P556]
[KLK-AKM 47]
[KLK-S9+]
[KLK-P762]

KLK- P556

5.56 x 45 mm NATO Piyade Tüfeği

[KLK-P556]
[MODEL]



[5.56]

[KALKAN]

KLK - P556, güvenilirliği, modülerliği ve göreve uyarlanabilirliği hafif ve dayanıklı bir yapıda bir araya getirmek üzere tasarlanmış modern bir 5.56×45 mm NATO platformudur.

Özellik	Değer
Kalibre	5.56 × 45 mm NATO
Ağırlık (18.11 inç namlu)	3.25 kg (~ 7.16 lb)
Toplam Uzunluk	870 mm ile 960 mm arası, dipçik ve namluya bağlı olarak
Namlu Seçenekleri	190 mm (7.5 inç), 266 mm (10.5 inç), 305 mm (12 inç), 368 mm (14.5 inç), 406 mm (16 inç)
Namlu Ucu Donanımı	A2 tipi veya 3 tırnaklı A2 arayüzü
Etkili Menzil	500 m
Gaz Sistemi	Kısa stroklu gaz pistonu
Atış Hızı	750–950 atım/dk (rpm)
Çalışma Prensibi	Gaz işlemeli, döner sürgü başı
Dipçik	Yanaklıklı 5 kademeli teleskopik dipçik
Gövde	Üst: 6000 serisi alüminyum; Alt: 7000 serisi alüminyum
El Kundağı	Serbest salınımlı M-LOK; MIL-STD 1913 arayüzü
Nişangah	Mekanik yedek
Şarjör	30 mermilik STANAG kutu tipi, kompozit veya alüminyum
Tetik Çekme Kuvveti	35–45 N (yaklaşık 7.9–10.1 lbf)

Kısa stroklu gaz pistonu:
Kirlenmeyi ve ısınmayı azaltmak için.

Ergonomik kabza ve dipçik:
Üstün konfor ve kontrol için.

Serbest salınımlı M-LOK el kundağı:
Modüler aksesuar entegrasyonu için.

Beş namlu seçeneği:
190 mm'den 406 mm'ye kadar.

Hafif ama sağlam yapı:
Göreve hazır performans için.

KLK- AKM 47

7.62x39mm Piyade Tüfeği

[AKM-47]
[MODEL]



[7.62]

[KALKAN]

Efsanevi Güvenilirlik:

Minimum bakımla çamura, kuma ve ihmale dayanır.

Yüksek Hızlı Performans:

Düz yörüngeler için 715 m/s (yaklaşık 2 345 ft/s) namlu çıkış hızı. .

Sağlam Namlu:

4140 çelik yapı, yoğun ateş altında uzun hizmet ömrü sağlar.

Kullanıcı Dostu:

Basit sahra sökümü ve tutarlı ergonomi için sabit ahşap dipçik.

Evrensel Şarjörler:

Tüm standart 30 mermilik 7.62×39 mm AK şarjörleriyle uyumludur.

KLK-AKM 47, efsanevi güvenilirliği, kullanım kolaylığını ve zorlu saha şartlarına dayanıklılığı sağlam bir yapıda bir araya getiren klasik bir 7.62×39 mm platformdur.

Özellik	Değer
Kalibre	7.62 × 39 mm
Ağırlık	3 700 g boş şarjör
Toplam Uzunluk	980 mm
Yükseklik	258 mm
Atış Hızı	650 atım/dk (rpm)
Etkili Menzil	400 m
Namlu Uzunluğu	410 mm (16.1 in)
Yiv-Set Dönüş Oranı	1:9.5", 4 yiv, sağa dönüşlü (RH)
Çalışma Prensibi	Gaz işlemeli, döner sürgü başı
Dipçik	Sabit ahşap, Sentetik dipçik
Nişangah	Ayarlanabilir mekanik
Şarjör	30 mermilik (G3 tipi)

KLK- S9+

9x19mm Piyade Tüfeği

[S9+]
[MODEL]



[7.62]

[KALKAN]

Çift Modlu Atış:

Maksimum uyarlanabilirlik için yarı otomatik ve 700 rpm hızında tam otomatik.

Kapalı Sürgü (Closed-Bolt) Çalışma:

Tutarlı ilk atış isabeti ve stres altında daha güvenli kullanım sağlar.

Çift Elle Kullanıma Uygun (Ambidextrous) Kontroller:

Her iki taraftan da kullanılabilen önde yer alan sabit (atış sırasında hareket etmeyen) kurma kolu ve şarjör serbest bırakma mandalı.

Kontrol Edilebilir Geri Tepme:

Sağlam gecikmeli geri tepme (delayed-blowback) sistemi
hızlı ardışık atışlar için 9 mm'yi dizginler.

Kompakt ve Sağlam:

Havacılık sınıfı alüminyum gövdeler ağırlığı düşük, dayanıklılığı yüksek tutar.

KLK-S9+, havacılık sınıfı alüminyum gövdesi sayesinde hafifliğini korurken zorlu koşullara dayanabilecek kompakt ve sağlam bir yapı sunmaktadır. Gecikmeli geri tepme sistemi ve kapalı sürgü mekanizması bir araya gelerek, silahın ilk atış isabetini üst düzeye çıkarır ve hızlı ardışık atışlarda geri tepmenin kolayca kontrol edilmesini sağlar. Yarı otomatik ve 700 atım/dk tam otomatik atış seçenekleriyle farklı senaryolara uyum sağlayan silah, çift elle kullanılabilen ergonomik kontrolleri (kurma kolu ve şarjör mandalı) sayesinde atıcıya kullanım kolaylığı tanır. Hem tam otomatik askeri versiyonu hem de sivil yasalara uygun yarı otomatik modeliyle geniş bir kullanıcı yelpazesine hitap etmektedir.

Özellik	Değer
Tip / Kalibre	Tam Otomatik, Yivli Namlulu Piyade Tüfeği / 9x19 mm NATO
Şarjör Kapasitesi	32 mermi
Toplam Uzunluk	842 mm
Genişlik / Yükseklik	G. 64 mm / Y. 195 mm
Namlu Uzunluğu	400 mm
Namlu Malzemesi	Melanit kaplamalı 4140 çelik
Ağırlık	3.600 g (7.93 lb) boş şarjör
Alt Gövde / Üst Gövde	7075 serisi alüminyum / 6082 serisi alüminyum
Etkili Menzil	350 m
Çalışma Prensibi	Kaldıraç gecikmeli geri tepme (Lever-delayed blowback)
Namlu Çıkış Hızı	650 m/s
Aksesuar Rayı	MIL-STD 1913 Picatinny
Tetik Çekme Kuvveti	30-35 N (yaklaşık 6.7-7.9 lbf)

KLK- P762

7.62x51mm Piyade Tüfeği

[KLK-P762]
[MODEL]



[7.62]

[KALKAN]

Efsanevi Güvenilirlik:

Minimum bakımla çamura, kuma ve ihmale dayanır.

Yüksek Hızlı Performans:

Düz yörüngeler için 715 m/s (Yaklaşık 2 345 ft/s) namlu çıkış hızı.

Sağlam Namlu:

4140 çelik yapı, yoğun ateş altında uzun hizmet ömrü sağlar.

Kullanıcı Dostu:

Basit sahra sökümü ve tutarlı ergonomi için sabit ahşap dipçik.

Evrensel Şarjörler:

Tüm standart 30 mermilik 7.62×39 mm AK şarjörleriyle uyumludur.

KLK-P762, minimum bakımla çamura, kuma ve ihmal edilmeye karşı koyabilen efsanevi bir dayanıklılığa sahiptir. Düz yörüngeler elde etmek için 715 m/s namlu çıkış hızıyla yüksek bir balistik performans sergilerken, 4140 çelikten üretilen namlusu sayesinde yoğun ateş altında bile uzun ömürlü bir kullanım sunar. Basit sahra sökümü ve sabit ahşap dipçiği ile atıcıya tutarlı bir ergonomi ve kullanım kolaylığı sağlar. Ayrıca, piyasadaki tüm standart 30 mermilik 7.62×39 mm AK şarjörleriyle sorunsuz çalışarak operasyonel esneklik ve evrensel bir uyumluluk tanır.

Özellik	Değer
Kalibre	7.62 × 51 mm NATO
Ağırlık (16" namlu)	3.50 kg (yaklaşık 7.72 lb)
Toplam Uzunluk / Yükseklik	910–980 mm (dipçiğe bağlı olarak) / 258 mm
Atış Hızı	800–1 000 atım/dk (rpm)
Çalışma Prensibi	Gaz işlemeli, doğrudan gaz çarpmalı (direct impingement)
Dipçik	Teleskopik
Gövde: Üst (ve Alt)	6000 serisi alüminyum / Alt: 7000 serisi alüminyum
Namlu Seçenekleri	406 mm (16 inç), 457 mm (18 inç), 508 mm (20 inç)
Namlu Çıkış Hızı	850 m/s (yaklaşık 2 789 ft/s)
Etkili Menzil	600 m (yaklaşık 656 yd)
Aksesuar Rayı	MIL-STD 1913 Picatinny
Şarjör	20 mermi



Bomba Atarlar

[KLK-B40]
[KLK-B40 S]
[KLK-B40 G]
[KLK-TB40]

KLK-B40

37/38/40 mm Bomba Atar

[KLK-B40]
[MODEL]



[37-38-40]

[KALKAN]

Yüksek Kapasiteli Tambur:

Yeniden doldurmadan önce dört atış — kapı kırma veya kalabalık kontrolü için ideal.

Çift Elle Kullanıma Uygun Pompa ve İndeks (Çevirme):

Sol veya sağ elini kullananlar için sorunsuz kullanım

Değişken Yükseliş:

Hızlı ayarlamalar için üç farklı menzile kalibre edilmiş merdiven tipi nişangah.

Taktik Ray:

Tamburun üzerine isteğe bağlı fener veya nişan alma cihazları monte etme imkanı.

Sağlam Yapı:

Zorlu ortamlar için ağır hizmet tipi, korozyona (paslanmaya) dayanıklı kaplama.

KLK-B40, zorlu çevresel koşullara dayanacak şekilde korozyona dirençli, ağır hizmet tipi sağlam bir yapıyla tasarlanmıştır. Yeniden doldurmaya gerek kalmadan ardışık dört atış yapabilen yüksek kapasiteli tamburu, özellikle kapı kırma operasyonları ve kalabalık kontrolü için ideal bir kullanım sunar. Sağ ve sol elini kullanan operatörler için tasarlanmış çift yönlü pompa mekanizması sayesinde sorunsuz bir operasyonel esneklik sağlar. Hedefe hızlı uyum sağlamak için üç menzile kalibre edilmiş merdiven nişangah barındıran silah, tamburunun üzerinde yer alan taktik rayı sayesinde fener veya optik cihazların entegrasyonuna da olanak tanır.

Özellik	Değer
Kalibre	40 mm yivli – 6 yiv
Ağırlık	3.4 kg (yaklaşık 7.4957 lb)
Toplam Uzunluk	500 mm (dipçik katlı) / 850 mm (dipçik açık)
Yükseklik / Genişlik	Y. 156 mm (yaklaşık 6.14 in) / G. 134 mm (yaklaşık 5.28 in)
Alt Gövde / Üst Gövde	Alt. 7063 serisi alüminyum / Üst. 6063 serisi alüminyum
Namlu Uzunluğu	203 mm (8 inç)
Etkili Menzil	150 m - 375 m (yaklaşık 164 - 410 yd)
Tambur Kapasitesi	4 atım/mermi (manuel dönen tambur)
Çalışma Prensibi	Pompalı (pump-action) dönen tambur
Dipçik	2 kademeli ayarlanabilir teleskopik
Nişangah	Mekanik merdiven tipi (45°/60°/75°)
Tetik Çekme Kuvveti	~ 4-5 kg (yaklaşık 8.8-11.0 lbf)

KLK-B40 S

37/38/40 mm Tek Atım Bomba Atar

[KLK-B40 S]
[MODEL]



[37-38-40]

[KALKAN]

KLK-B40 S, kompakt ve hafif yapısı sayesinde hem tek başına hem de bir piyade tüfeğinin namlu altına entegre edilerek kullanılabilen çok yönlü bir platformdur. Atıcıya sağa veya sola açılabilme imkanı sunan namlu tasarımı, çift hareketli tetik mekanizması ve hızlı doldurma kapasitesiyle birleşerek sahada seri ve esnek bir kullanım sağlar. Mobil operasyonlar için özel olarak geliştirilmiş katlanabilir polimer dipçiği, standart 40 mm atışlarına uygun yaprak nişangahı ve optik cihazların takılmasına olanak tanıyan dahili Picatinny rayı ile her türlü taktiksel göreve tam hazırlıklıdır.

Özellik	Değer
Kalibre	40 × 46 mm
Çalışma Prensibi	Çift hareketli, yana açılan namlu mekanizması, tek atımlık
Etkili Menzil	100–400 m (yaklaşık 109–437 yd)
Namlu Uzunluğu	245 mm (9.7 inç)
Toplam Uzunluk	323 mm (12.7 inç)
Dipçikli Uzunluk (Açık)	650 mm (25.6 inç)
Dipçikli Uzunluk (Katlanmış)	575 mm (22.6 inç)
Ağırlık (boş)	1.67 kg (yaklaşık 3.68 lb)
Adaptör ve Dipçik ile Ağırlık	2.35 kg (yaklaşık 5.2 lb)
Montaj	MIL-STD-1913 Picatinny rayı ile uyumlu
Nişangah	100 / 200 / 300 / 400 m'ye ayarlanabilir sabit yaprak nişangah

Çift Taraflı Açılım:
Kullanıcı esnekliği için sağa veya sola doğru açılan namlu mekanizması (kuyruk).

Kompakt ve Hafif:
Minimal profil, tek başına veya namlu altı kullanım için ideal.

Hızlı Angajman (Çatışmaya Girme):
Hızlı yeniden doldurma kapasitesine sahip çift hareketli (double-action) atış mekanizması

Ayarlanabilir Nişangah:
Standart 40 mm mühimmat yörüngeleri için kalibre edilmiş yaprak nişangah.

Aksesuar Entegrasyonu:
Optikler veya taktiksel eklentiler için dahili Picatinny rayı.

KLK-B40G

37/38/40 mm Anti-Riot Fırlatıcı

[KLK-B40 G]
[MODEL]



[37-38-40]

[KALKAN]

KLK-B40 G, zorlu çevresel koşullara dayanacak şekilde korozyona dirençli, ağır hizmet tipi sağlam bir yapıyla tasarlanmıştır. Yeniden doldurmaya gerek kalmadan ardışık dört atış yapabilen yüksek kapasiteli tamburu, özellikle kapı kırma operasyonları ve kalabalık kontrolü için ideal bir kullanım sunar. Sağ ve sol elini kullanan operatörler için tasarlanmış çift yönlü pompa mekanizması sayesinde sorunsuz bir operasyonel esneklik sağlar. Hedefe hızlı uyum sağlamak için üç menzile kalibre edilmiş merdiven nişangah barındıran silah, tamburunun üzerinde yer alan taktik rayı sayesinde fener veya optik cihazların entegrasyonuna da olanak tanır.

Yüksek Kapasiteli Tambur:

Yeniden doldurmadan önce dört atış — kapı kırma veya kalabalık kontrolü için ideal.

Çift Elle Kullanıma Uygun Pompa ve İndeks (Çevirme):

Sol veya sağ elini kullananlar için sorunsuz kullanım

Değişken Yükseliş:

Hızlı ayarlamalar için üç farklı menzile kalibre edilmiş merdiven tipi nişangah.

Taktik Ray:

Tamburun üzerine isteğe bağlı fener veya nişan alma cihazları monte etme imkanı.

Sağlam Yapı:

Zorlu ortamlar için ağır hizmet tipi, korozyona (paslanmaya) dayanıklı kaplama.

Özellik	Değer
Kalibre	37-38-40 mm yivli – 4 yiv
Ağırlık	3 500 g (yaklaşık 7.72 lb)
Toplam Uzunluk	500 mm (dipçik katlı) / 850 mm (dipçik açık)
Yükseklik / Genişlik	Y. 156 mm (yaklaşık 6.14 in) / G. 134 mm (yaklaşık 5.28 in)
Alt Gövde / Üst Gövde	Alt. 7063 serisi alüminyum / Üst. 6063 serisi alüminyum
Namlu Uzunluğu	203 mm (8 inç)
Etkili Menzil	50 m - 150 m (yaklaşık 54.68 - 164.04 yd)
Tambur Kapasitesi	4 atım/mermi (manuel dönen tambur)
Çalışma Prensibi	Pompalı (pump-action) dönen tambur
Dipçik	2 kademeli ayarlanabilir teleskopik
Nişangah	Mekanik merdiven tipi (45°/60°/75°)
Tetik Çekme Kuvveti	~ 4-5 kg (yaklaşık 8.8-11.0 lbf)

KLK-TB40

37/38/40 mm Anti-Riot Fırlatıcı

[KLK-TB40]
[MODEL]



[37-38-40]

[KALKAN]

KLK-TB40, toplumsal olaylara müdahale ve saha operasyonları için özel olarak tasarlanmış, hafif ve dayanıklı bir platformdur. Gövdesi 7075 alüminyumdan, namlusu ise 4140 çelikten üretilen silah, zorlu şartlarda uzun ömürlü kullanım için sert krom kaplamayla güçlendirilmiştir. Ölümcül olmayan müdahaleler için optimize edilen TB40; 37/38mm ve 40mm kalibrelerindeki göz yaşartıcı gaz, sis, kauçuk ve ses bombalarını sorunsuz ateşlerken, yüksek patlayıcılı (HE) mühimmat kullanımını güvenlik amacıyla kesinlikle yasaklar.

Daha Az Öldürücü Mühimmat Uyumluluğu:

37/38mm ve 40mm göz yaşartıcı gaz, sis, kauçuk (plastik) ve ses bombası (flashbang) mühimmatlarını destekler. Yüksek patlayıcılı (HE) mühimmat kullanımı kesinlikle yasaktır.

Güvenilir Çift Hareketli (Double-Action) Sistem:

Çift elle kullanılabilen tetik emniyetine ve hızlı yeniden doldurma kapasitesine sahip tekli kırma (break-open) namlu mekanizması.

Modüler Taktik Tasarım:

Uyarlanabilir kullanım için Picatinny raylar, çıkarılabilir teleskopik dipçik ve katlanabilir ön tutamak (kabza)

Saha Operasyonları İçin Optimize Edilmiş:

100 m'ye kadar etkili menzil, 5-6 atım/dk, ayarlanabilir mekanik nişangah ve gaz saptırma tasarımı.

Özellik	Değer
Kalibre	37/38 ve 40 mm
Namlu Uzunluğu	305 mm (12")
Toplam Uzunluk (Dipçik Açık)	735 mm (28,9")
Toplam Uzunluk (Dipçik Kapalı)	660 mm (26")
Ağırlık (Boş)	2200 gr
Çalışma Sistemi	Tekli Kırma Doldurma (Single Break Loading)
Tetik	Çift Hareketli (Double Action)
Emniyet	Çift Yönlü (Ambidextrous) Emniyet
Nişangah Sistemi	80/100/130 m
Atış Modu	Tek Atış
Etkili Menzil	100 m
Tetik Çekme Kuvveti	45 Newton
Dipçik	Kolay Çıkarılabilir - Teleskopik Dipçik
Atış Hızı	5-6 Atım / Dakika
Namlu Tipi	Yivsiz Namlu (Smooth Barrel)
Namlu ve Gövde Malzemesi	Namlu: 4140 Çelik / Gövde: 7075 Alüminyum
Mühimmat Tipi	37/38mm & 40mm Daha Az Öldürücü Fişekler
Askı Kayışı	NATO QD Taktik
Mühimmat	40/38/37 mm CS gazı, OC gazı, sis mühimmatı



Pompalı Tüfekler

[KLK-TACSX T1]
[KLK-TACSX T3]
[KLK-SG114]

KLK-TACSX T1

Taktik Pompalı Tüfek

[KLK-TACSX T1]
[MODEL]



[KALKAN]

Özellik	Değer
Çalışma Prensibi (Sistem)	Yarı Otomatik (Gaz Pistonlu)
Kalibre / Fişek Yatağı	12 Kalibre / 76mm (Yivsiz Namlu)
Toplam Uzunluk	47 cm Namlu ile 100 cm
Şarjör Kapasitesi	5 ve 10 fişeklik (mermilik) kutu şarjörler
Namlu Seçenekleri	33 cm / 40 cm / 47 cm
Dipçik Kaplama Seçenekleri	Sentetik / Kamuflaj / Cerakote / Ahşap
Gövde Yüzeyi (Malzemesi)	Çelik
Şoklar	Namlu üzerinde dıştan dişli sabit silindir şok
Ortalama Ağırlık	3,30 kg
Tetik Çekme Mesafesi	340 mm

KLK-TACSX T3

Taktik Pompalı Tüfek

[KLK-TACSX T3]
[MODEL]



[KALKAN]

Özellik	Değer
Çalışma Prensibi (Sistem)	Hibrit Yarı Otomatik (Kinetik ve Kısa Gaz Pistonu)
Kalibre / Fişek Yatağı	12 Kalibre / 76mm (Yivsiz Namlu)
Toplam Uzunluk	47 cm Namlu ile 102 cm
Şarjör Kapasitesi	5+1 / 7+1
Namlu Seçenekleri	47 cm
Dipçik Kaplama (Yüzey) Seçenekleri	Sentetik / Kamuflaj
Gövde Yüzeyi (Malzemesi)	Alüminyum Alaşım
Şoklar	Sabit Yarım (Modified) Şok
Ortalama Ağırlık	3,30 kg

KLK-SG 114

Yarı Otomatik Pompalı Tüfek

[KLK-TACSX T1]
[MODEL]



[KALKAN]

KLK-SG 114, yüksek mukavemetli alüminyum gövdesi ve sağlam çelik dipçiği ile zorlu koşullara karşı maksimum dayanıklılık sunan çok yönlü bir platformdur. Kendi kendini düzenleyen gaz sistemi sayesinde atıcısına düşük geri tepme ve kesintisiz, pürüzsüz bir atış deneyimi sağlar. Çoklu şok seçenekleriyle avcılık, sportif atıcılık veya güvenlik görevleri gibi farklı kullanım amaçlarına kolayca adapte edilebilir. Görev gereksinimlerine göre 4+1 veya 9+1 şarjör kapasiteleriyle esnek bir kullanım imkanı tanıyan silah, taktik operasyonlar ve saha şartları için özel olarak tasarlanmış profesyonel mat siyah bir kaplamaya sahiptir.

Özellik	Değer
Sistem	Gaz işlemeli (gazlı), yarı otomatik
Kalibre (Çap)	12 GA (Kalibre)
Şarjör Kapasitesi	4+1 / 9+1
Namlu Uzunluğu Seçenekleri	470 mm / 510 mm
Şok Tipi	Çoklu şok sistemi
Gövde Malzemesi	Alüminyum alaşım
Dipçik Tipi	Çelik sabit dipçik
Kaplama / Renk	Siyah
Ağırlık (Ortalama)	3.300 g (yaklaşık 7.27 lb)

Güvenilir Gazlı Çalışma:

Kendi kendini düzenleyen gaz sistemi sayesinde pürüzsüz mekanizma hareketi (çalışma) ve azaltılmış geri tepme..

Çoklu Şok Esnekliği:

Çeşitli uygulamalar (avcılık, spor ve güvenlik kullanımı) için uyarlanabilir.

Dayanıklı Yapı:

Maksimum dayanıklılık için sağlam çelik dipçikle eşleştirilmiş yüksek mukavemetli alüminyum gövde.

Çok Yönlü Kapasite:

Operasyonel gereksinimlere uyum sağlamak için iki farklı şarjör konfigürasyonu.

Profesyonel Kaplama (Dış Yüzey):

Taktik veya saha ortamları için mat siyah dış yüzey.

Hafif Makineli Tüfekler

[KLK-S9]
[KLK-S9 G]
[KLK-762 PL]

KLK-S9

9X19mm Hafif Makineli Tüfek

[KLK-S9]
[MODEL]



[9X19MM]

[KALKAN]

Çift Modlu Atış:

Maksimum uyarlanabilirlik için yarı otomatik ve 700 atım/dk hızında tam otomatik.

Kapalı Sürgü (Closed-Bolt) Çalışma:

Tutarlı ilk atış isabeti ve stres altında daha güvenli kullanım sağlar.

Çift Elle Kullanıma Uygun (Ambidextrous) Kontroller:

Her iki taraftan da kullanılabilen önde yer alan sabit (atış sırasında hareket etmeyen) kurma kolu ve şarjör serbest bırakma mandalı.

Kontrol Edilebilir Geri Tepme:

Sağlam gecikmeli geri tepme (delayed-blowback) sistemi, hızlı ardışık atışlar için 9 mm'yi dizginler.

Kompakt ve Sağlam:

Havacılık sınıfı alüminyum gövdeler ağırlığı düşük, dayanıklılığı yüksek tutar.

KLK-S9, havacılık sınıfı alüminyum gövdesi sayesinde hafifliğini korurken yüksek dayanıklılık sunan kompakt ve sağlam bir tasarıma sahiptir. Güvenilir kapalı sürgü çalışma prensibi ve gecikmeli geri tepme sistemi bir araya gelerek, silahın ilk atış isabetini maksimize eder ve hızlı ardışık atışlarda geri tepmenin kolayca kontrol altında tutulmasını sağlar. Yarı otomatik ve 700 atım/dk hıza ulaşabilen tam otomatik modlarıyla farklı operasyonel ihtiyaçlara uyum sağlayan platform, sağ ve sol elini kullanan atıcılar için tasarlanmış çift yönlü ergonomik kontrolleriyle (kurma kolu ve şarjör mandalı) esnek bir kullanım sunar. Ayrıca, tam otomatik askeri modelinin yanı sıra sivil kullanıma uygun yarı otomatik versiyonuyla farklı kullanıcı profillerine hitap etmektedir.

Özellik	Değer
Kalibre	9 × 19 mm
Ağırlık (6.5" namlu)	2.450 g (yaklaşık 5.40 lb) (Boş)
Toplam Uzunluk	420 mm (yaklaşık 16.54 in)
Toplam Boyutlar	420 × 64 × 260 mm (yaklaşık 16.54 × 2.52 × 10.24 in)
Namlu Seçenekleri	165 mm (6.5 inç), 216 mm (8.5 inç), 254 mm (10 inç)
Atış Hızı	700 atım/dk (rpm)
Çalışma Prensibi	Gecikmeli geri tepme (Delayed blowback)
Dipçik	Alüminyum (katlanabilir veya teleskopik)
Gövde	Üst: 6082 serisi alüminyum; Alt: 7075 serisi alüminyum
Şarjör	32 mermi (Colt tarzı)
Tetik Çekme Kuvveti	NATO STANAG 4694 Picatinny
Etkili Menzil	150 m (yaklaşık 164 yd)
Namlu Çıkış Hızı	410 m/s (yaklaşık 1345 ft/s)

KLK-S9 G

9X19mm Hafif Makineli Tüfek

[KLK-S9 G]
[MODEL]



[9X19MM]

[KALKAN]

Kompakt Manevra Kabiliyeti:

Sadece 355 mm toplam uzunluğuyla dar alanlar ve araç içi operasyonlar için idealdir.

Sağlam Yapı:

Havacılık sınıfı alüminyum gövdeler ve 4140 çelik namlu, stres altında dayanıklılık sağlar.

Kullanıcı Dostu Kontroller:

Güvenilir ve sezgisel kullanım için Glock tarzı şarjör mandalı ve basit geri tepme mekanizması.

Hızlı Ardışık Atışlar:

Hafif sürgü ve dengeli geri tepme sistemi, yüksek atış hızları ve minimum namlu şahlanması (yükselmesi) sunar.

Çok Yönlü Aksesuar Uyumluluğu:

Tam boy STANAG Picatinny ray; optik, fener ve lazer eklentilerini destekler..

KLK-S9 G Sadece 355 mm toplam uzunluğa sahip olan bu kompakt platform, özellikle dar alanlar ve araç içi operasyonlarda üst düzey manevra kabiliyeti sunar. Havacılık sınıfı alüminyum gövdesi ve 4140 çelik namlusu ile zorlu görev koşullarında yüksek dayanıklılık sağlarken, basit geri tepme mekanizması ve Glock tarzı şarjör mandalı sayesinde atıcıya güvenilir ve sezgisel bir kullanım imkanı tanır. Hafif sürgüsü ve dengeli geri tepme sistemi, yüksek atış hızlarında namlu şahlanmasını en aza indirerek hedefe yönelik hızlı ardışık atışları kolaylaştırır. Üzerinde yer alan tam boy STANAG Picatinny rayı optik, fener ve lazer gibi donanımların entegrasyonuna olanak sağlarken; silahın hem askeri kullanım için tam otomatik hem de sivil yasalara uygun yarı otomatik versiyonlarının bulunması, onu farklı kullanıcı ihtiyaçlarına cevap verebilen çok yönlü bir tasarım haline getirir.

Özellik	Değer
Kalibre	9 × 19 mm NATO / Parabellum
Şarjör	Glock tipi sökülebilir kutu şarjör
Toplam Uzunluk	355 mm (yaklaşık 14 inç)
Namlu	4140 çelik, 165 mm (yaklaşık 6.5 inç)
Ağırlık (boş)	2 300 g (yaklaşık 81 oz)
Alt Gövde	7075 alüminyum
Üst Gövde ve El Kundağı	6063 alüminyum
Çalışma Prensibi	Basit geri tepme (Simple blowback)
Hatve ve Yiv Sayısı	1:10", 4 yivli
Namlu Çıkış Hızı	410 m/s (yaklaşık 1 345 ft/s)
Etkili Menzil	150 m (yaklaşık 164 yd)
Alev Gizleyen	H&K MPS tipi
Tetik Çekme Kuvveti	2.5 – 4.0 N
Aksesuar Rayı	NATO STANAG 4694 Picatinny
Bakım	Kolay söküm ve hızlı sahra (arazi) temizliği

KLK-762 PL

7.62X25mm Hafif Makineli Tüfek

[KLK-762 PL]
[MODEL]



[7.62X25]

[KALKAN]

Delici Güç:

Zırh delici 7.62×25 mm, uzun menzilde üstün nüfuz etme (delicilik) sağlar.

Yüksek Atış Hızı (RoF):

Maksimum baskı ateşi veya yakın mesafe (meskun mahal) muharebelerinde yüksek ateş hacmi için 800 atım/dk (rpm).

Dayanıklı Kaplama:

Namlu ve sürgü (kızak) üzerindeki Melanite® kaplama, aşınmaya ve korozyona (paslanmaya) karşı direnç gösterir.

Modüler Uyarlanabilirlik:

Tüm eklentiler (aksesuarlar) için tam boy Picatinny ray.

KLK-762, zırh delici 7.62×25 mm mühimmatı sayesinde mesafeli atışlarda bile hedefe karşı üstün bir delici güç sunar. Dakikada 800 atıma ulaşan yüksek atış hızıyla, özellikle yakın muharebe ortamlarında ve baskı ateşi gerektiren durumlarda operatöre maksimum ateş hacmi sağlar. Namlu ve sürgüsünde (kızağında) kullanılan Melanite® kaplama sayesinde aşınma ve korozyona karşı ekstra dayanıklılık göstererek zorlu şartlarda silahın ömrünü uzatır. Ayrıca, gövdesinde yer alan tam boy Picatinny rayı sayesinde her türlü taktiksel eklentinin kolayca entegre edilmesine olanak tanıyarak üst düzey operasyonel esneklik (modülerlik) sunar.

Özellik	Değer
Kalibre	7.62 × 25 mm
Ağırlık (8" namlu)	2 650 g (yaklaşık 5.84 lb)
Toplam Uzunluk	340 mm (yaklaşık 17.32 in)
Namlu Seçenekleri	165 mm (6.5 inç), 205 mm (8 inç), 254 mm (10 inç)
Atış Hızı	800 atım/dk (rpm)
Çalışma Prensibi	Gecikmeli geri tepme (Delayed blowback)
Dipçik	Alüminyum (katlanabilir/teleskopik)
Gövde	Üst 6082 serisi alüminyum; Alt 7075 serisi alüminyum
Şarjör	32 mermi
Tetik Çekme Kuvveti	30-35 N (yaklaşık 6.7-7.9 lbf)
Aksesuar Rayı	150 m (yaklaşık 164 yd)
Etkili Menzil	200 m (yaklaşık 219 yd)
Namlu Çıkış Hızı	550 m/s (yaklaşık 1 804 ft/s)



Taktiksel Tabancalar

[KLK-GN4]
[KLK-BR9]
[KLK-FSB762]
[KLK-P9]
[KLK-P9 SPORT]

KLK-GN 4

9X19mm Taktiksel Tabanca

[KLK-GN 4]
[MODEL]



[9X19]

[KALKAN]

Özellik	Değer
Kalibre	9 × 19 mm
Ağırlık (boş şarjörle)	603 g (yaklaşık 1.33 lb)
Toplam Boyutlar	185 × 32 × 128 mm (yaklaşık 7.28 × 1.26 × 5.04 inç)
Gövde	Polimer
Namlu Uzunluğu	101.6 mm (4 inç)
Şarjör	15 mermi (Glock tarzı)
Çalışma Prensibi	Safe Action™ (Güvenli Hareket) geri tepme (blowback)
Emniyet	Entegre tetik emniyeti
Aksesuar Rayı	MIL-STD 1913 Picatinny
Tetik Çekme Kuvveti	22 N (yaklaşık 4.9 lbf)

KLK-BR 9

9x19mm Taktiksel Tabanca

[KLK-BR 9]
[MODEL]



[9X19]

[KALKAN]

Özellik	Değer
Çalışma Prensibi (Sistem)	Hibrit Yarı Otomatik (Kinetik ve Kısa Gaz Pistonu)
Kalibre / Fişek Yatağı	12 Kalibre / 76mm (Yivsiz Namlu)
Toplam Uzunluk	47 cm Namlu ile 102 cm
Şarjör Kapasitesi	5+1 / 7+1
Namlu Seçenekleri	47 cm
Dipçik Kaplama (Yüzey) Seçenekleri	Sentetik / Kamuflaj
Gövde Yüzeyi (Malzemesi)	Alüminyum Alaşım
Şoklar	Sabit Yarım (Modified) Şok
Ortalama Ağırlık	3,30 kg

KLK-FSB 762

7.62x25mm Taktiksel Tabanca

[KLK-FSB762]
[MODEL]



[7.62X25]

[KALKAN]

Özellik	Değer
Kalibre	7.62 × 25 mm Tokarev
Ağırlık (boş şarjörle)	1.100 g (yaklaşık 2.43 lb)
Toplam Boyutlar (UxGxY)	220 × 38 × 135 mm (yaklaşık 8.66 × 1.50 × 5.31 inç)
Namlu	120 mm (yaklaşık 4.72 inç), QPQ nitrürleme + Melanite® kaplamalı
Gövde ve Sürgü (Kızak)	4140 çelik, Melanite® kaplama
Şarjör Kapasitesi	9 + 1 mermi (M57 Zastava tipi)
Çalışma Prensibi	Kısa geri tepmeli, kilitli sürgü, tek hareketli (Single-Action)
Emniyet	Manuel başparmak emniyeti

KLK-P9

9x19mm Taktiksel Tabanca

[KLK-P9]
[MODEL]



[9X19]

[KALKAN]

Özellik	Değer
Kalibre	9 × 19 mm (9 mm NATO)
Ağırlık (boş şarjörle)	735 g (yaklaşık 1.62 lb)
Toplam Boyutlar	191.8 × 32 × 33 mm (UxGxY) (yaklaşık 7.55 × 1.26 × 1.30 inç)
Gövde	Polimer
Namlu Uzunluğu	105.5 mm (4.15 inç)
Şarjör	17 + 1 mermi (CZ75 Mec-Gar)
Çalışma Prensibi	Tek hareketli (single-action) yarı otomatik
Emniyet	Manuel başparmak emniyeti
Nişangah	Mekanik (sabit)
Aksesuar Rayı	MIL-STD 1913 Picatinny
Tetik Çekme Kuvveti	18-20 N (yaklaşık 4.0-4.5 lbf)

KLK-P9 SPORT

9x19mm Taktiksel Tabanca

[KLK-P9 SPORT]
[MODEL]



[9X19]

[KALKAN]

Dizginlenmiş Geri Tepme:

Ultra hızlı şarjör değişimleri için tam boy alüminyum alt gövde ve genişletilmiş şarjör yuvası (magwell).

Müsabakaya Hazır:

Optik uyumlu (takılmaya hazır) kapak plakası ve parlak fiber optik nişangah sistemi.

Çift Elle Kullanıma Uygun Kontroller:

Sağ veya sol elini kullanan atıcılar için sürgü tutucu (salıverme) ve şarjör mandalı.

Ayırt Edici Kaplama (Görünüm):

Maçlarda (müsabakalarda) anında hedef tespiti için yüksek görünürlüğe sahip turuncu renk.

Sportif atıcılık ve müsabakalar için özel olarak tasarlanan bu platform, tam boy alüminyum alt gövdesi sayesinde geri tepmeyi mükemmel şekilde dizginlerken, genişletilmiş şarjör yuvası (magwell) ile ultra hızlı şarjör değişimine olanak tanır. Atıcıya doğrudan “müsabakaya hazır” bir deneyim sunmak için optik uyumlu kapak plakası ve parlak fiber optik nişangah sistemi ile donatılmıştır. Sağ ve sol elini kullanan atıcıların konforu düşünülerek eklenen çift yönlü sürgü tutucu ve şarjör mandalı, operasyonel ergonomiyi en üst düzeye çıkarır. Tüm bu performans özelliklerine ek olarak, maçlar sırasında anında hedef tespiti sağlamak üzere tasarlanan yüksek görünürlüklü turuncu detayları, silaha hem işlevsel hem de estetik açıdan ayırt edici bir karakter katar.

Özellik	Değer
Kalibre	9 × 19 mm NATO/Parabellum
Ağırlık (boş şarjörle)	992 g (yaklaşık 2.19 lb)
Toplam Boyutlar	209 × 33 × 146 mm (yaklaşık 8.23 × 1.30 × 5.75 inç)
Gövde	7075 serisi alüminyum
Namlu Uzunluğu	127 mm (5 inç) (yaklaşık 5 inç)
Şarjör	17 + 1 mermi (CZ75 Mec-Gar)
Çalışma Prensibi	Tek hareketli (single-action) yarı otomatik
Emniyet	Manuel başparmak emniyeti
Nişangah	Fiber optik arpacık (ön); ayarlanabilir gez (arka)
Aksesuar Rayı	MIL-STD 1913 Picatinny
Tetik Çekme Kuvveti	23-25 N (yaklaşık 5.2-5.6 lbf)

Balistik Çelik Yelek

[KLK-BV01SA]
[KLK-BV02SA]
[KLK-BV03SA]
[KLK-BV01FA]
[KLK-BV02FA]
[KLK-BV03FA]

KLK-BV01SA

Balistik Çelik Yelek

[NGD-BV01SA]
[MODEL]



[MOLLE]

[KALKAN]

Özellik	Değer
Acil Durum Bırakma Sistemi	Tek elle kullanılabilen 2 noktalı sistem
Kolon (Aksesuar) Sistemi	MOLLE uyumlu
Ön Karın Kapağı	Dış kuşağı (cummerbund) sabitler
Omuz Askı Sistemi	Ayarlanabilir, Tweave konforlu iç yüzey ve acil durum tahliye/sürükleme kayışlı
Kuşak (Cummerbund) Sistemi	Çoklu kuşak (multi-cummerbund) yapısı
Kumaş / Malzeme	Alev geciktirici 1000 D Naylon 6,6 (ağırlığı omuzlardan alıp bele dağıtan tasarım)
Alt Sırt / Böbrek Koruması	Şarapnel etkilerine karşı koruyucu iç panel barındırır
Yan Balistik Plakalar	Çıkarılabilir ve ayarlanabilir

KLK-BV02SA

Balistik Çelik Yelek

[NGD-BV02SA]
[MODEL]



[MOLLE]

[KALKAN]

Özellik	Değer
Acil Durum Bırakma Sistemi	Tek elle kullanılabilen 2 noktalı sistem
Kolon (Aksesuar) Sistemi	MOLLE uyumlu
Ön Karın Kapağı	Dış kuşağı (cummerbund) sabitler
Omuz Askı Sistemi	Ayarlanabilir, Tweave konforlu iç yüzey ve acil durum tahliye/sürükleme kayışlı
Kuşak (Cummerbund) Sistemi	Çoklu kuşak (multi-cummerbund) yapısı
Kumaş / Malzeme	Alev geciktirici 1000 D Naylon 6,6 (ağırlığı omuzlardan alıp bele dağıtan tasarım)
Alt Sırt / Böbrek Koruması	Şarapnel etkilerine karşı koruyucu iç panel barındırır
Yan Balistik Plakalar	Çıkarılabilir ve ayarlanabilir

KLK-BV03SA

Balistik Çelik Yelek

[KLK-BV03SA]
[MODEL]



[MOLLE]

[KALKAN]

Özellik	Değer
Acil Durum Bırakma Sistemi	Tek elle kullanılabilen 2 noktalı sistem
Kolon (Aksesuar) Sistemi	MOLLE uyumlu
Ön Karın Kapağı	Dış kuşağı (cummerbund) sabitler
Omuz Askı Sistemi	Ayarlanabilir, Tweave konforlu iç yüzey ve acil durum tahliye/sürükleme kayışlı
Kuşak (Cummerbund) Sistemi	Çoklu kuşak (multi-cummerbund) yapısı
Kumaş / Malzeme	Alev geciktirici 1000 D Naylon 6,6 (ağırlığı omuzlardan alıp bele dağıtan tasarım)
Alt Sırt / Böbrek Koruması	Şarapnel etkilerine karşı koruyucu iç panel barındırır
Yan Balistik Plakalar	Çıkarılabilir ve ayarlanabilir

KLK-BV01FA

Balistik Çelik Yelek

[NGD-BV01FA]
[MODEL]



[MOLLE]

[KALKAN]

Özellik	Değer
Acil Durum Bırakma Sistemi	Tek elle kullanılabilen 2 noktalı sistem
Kolon (Aksesuar) Sistemi	MOLLE uyumlu
Ön Karın Kapağı	Dış kuşağı (cummerbund) sabitler
Omuz Askı Sistemi	Ayarlanabilir, Tweave konforlu iç yüzey ve acil durum tahliye/sürükleme kayışlı
Kuşak (Cummerbund) Sistemi	Çoklu kuşak (multi-cummerbund) yapısı
Kumaş / Malzeme	Alev geciktirici 1000 D Naylon 6,6 (ağırlığı omuzlardan alıp bele dağıtan tasarım)
Alt Sırt / Böbrek Koruması	Şarapnel etkilerine karşı koruyucu iç panel barındırır
Yan Balistik Plakalar	Çıkarılabilir ve ayarlanabilir

KLK-BV02FA

Balistik Çelik Yelek

[KLK-BV02FA]
[MODEL]



[MOLLE]

[KALKAN]

Özellik	Değer
Acil Durum Bırakma Sistemi	Tek elle kullanılabilen 2 noktalı sistem
Kolon (Aksesuar) Sistemi	MOLLE uyumlu
Ön Karın Kapağı	Dış kuşağı (cummerbund) sabitler
Omuz Askı Sistemi	Ayarlanabilir, Tweave konforlu iç yüzey ve acil durum tahliye/sürükleme kayışlı
Kuşak (Cummerbund) Sistemi	Çoklu kuşak (multi-cummerbund) yapısı
Kumaş / Malzeme	Alev geciktirici 1000 D Naylon 6,6 (ağırlığı omuzlardan alıp bele dağıtan tasarım)
Alt Sırt / Böbrek Koruması	Şarapnel etkilerine karşı koruyucu iç panel barındırır
Yan Balistik Plakalar	Çıkarılabilir ve ayarlanabilir

KLK-BV03FA

Balistik Çelik Yelek

[NGD-BV03FA]
[MODEL]



[MOLLE]

[KALKAN]

Özellik	Değer
Acil Durum Bırakma Sistemi	Tek elle kullanılabilen 2 noktalı sistem
Kolon (Aksesuar) Sistemi	MOLLE uyumlu
Ön Karın Kapağı	Dış kuşağı (cummerbund) sabitler
Omuz Askı Sistemi	Ayarlanabilir, Tweave konforlu iç yüzey ve acil durum tahliye/sürükleme kayışlı
Kuşak (Cummerbund) Sistemi	Çoklu kuşak (multi-cummerbund) yapısı
Kumaş / Malzeme	Alev geciktirici 1000 D Naylon 6,6 (ağırlığı omuzlardan alıp bele dağıtan tasarım)
Alt Sırt / Böbrek Koruması	Şarapnel etkilerine karşı koruyucu iç panel barındırır
Yan Balistik Plakalar	Çıkarılabilir ve ayarlanabilir

Balistik Çelik Kask

[KLK-PASGT]
[KLK-AK PASGT]
[KLK-MICH]
[KLK-FAST]

KLK-PASGT

Balistik Çelik Kask

[KLK-PASGT]
[MODEL]



[MOLLE]

[KALKAN]

Mermi ve şarapnel tehditlerine karşı maksimum koruma alanı sunan, dünya çapında kolluk kuvvetleri ve askeri birlikler tarafından güvenle kullanılan bir tasarımdır. Yüksek mukavemetli, ısıya ve darbelere dayanıklı sentetik Aramid malzemeden üretilmiştir ve her kullanıcıya uygun beden seçenekleri mevcuttur.

Koruma	Beden	Malzeme	Çevre	Beden U X G X Y	Kalınlık mm	Ağırlık KG
NIJ IIIA 9mm	M	PE	54-58	268 X 243 X 170	8.0+0.2	1.25+0.05
NIJ IIIA / .44	S	PE	54-56	255 X 235 X 165	9.4+0.2	1.25+0.05
	M		56-58	270 X245 X175	9.4+0.2	1.35+0.05
	L		58-60	285 X 254 X 180	9.4+0.2	1.43+0.05
	XL		60-62	300 X 270 X 185	9.4+0.2	1.5+0.05
NIJ IIIA 9mm/.44	S	Aramid	53-57	255 X 233 X 170	7.7+0.2	1.40+0.05
	M		56-60	267 X 242 X 176	7.7+0.2	1.45+0.05
	L		59-64	282 X 256 X 180	7.7+0.2	1.50+0.05

KLK-AK PASGT

Balistik Çelik Kask

[KLK-AKPASGT]
[MODEL]



[MOLLE]

[KALKAN]

Özel son kullanıcı ihtiyaçları doğrultusunda geliştirilen bu kask, baş çevresinde geniş ve güvenilir bir koruma alanı sunar. Yüksek balistik savunma seviyesine sahip olup, özellikle AK yumuşak çelik çekirdekli mermilere karşı dayanıklı olacak şekilde tasarlanmıştır.

Stil	Seri No.	Malzeme	KurşunGeçirmezlik	Beden	Çevre CM	Ölçü UXGXY	Kalınlık MM	Ağırlık KG
PASGT FOR AK	NGD-HP-AKN	PE	AK (Lead Core) 100m	M	54-58	284 X 254 X 185	18+0.2	2.45+0.05
				L	58-62	292 X 265 X 190	18+0.2	2.50+0.05
			AK (Lead Core) 50m	M	54-58	284 X 254 X 185	18+0.2	2.45+0.05
				L	58-62	292 X 265 X 190	18+0.2	2.50+0.05
			AK (Lead Core) 5m	M	54-58	284 X 254 X 185	18+0.2	2.45+0.05
				L	58-62	292 X 265 X 190	18+0.2	2.50+0.05

KLK-MICH

Balistik Çelik Kask

[KLK-MICH]
[MODEL]



[MOLLE]

[KALKAN]

Dünya çapında askeri birlikler, polis ve SWAT ekipleri tarafından güvenle kullanılan yenilikçi bir tasarımdır. Mermi tehditlerine ve şarapnellere karşı geniş bir koruma alanı sunarak üst düzey güvenilirlik sağlar. Hafifliği ve UV (ultraviyole) ışınlarına karşı direnciyle bilinen sentetik PE/UHMWPE malzemeden üretilmiş olup, zorlu koşullarda uzun kullanım ömrü sunar.

Koruma	Beden	Malzeme	Çevre	Beden U X G X Y	Kalınlık mm	Ağırlık KG
NIJ IIIA 9mm	M	PE	54-58	268 X 243 X 170	8.0+0.2	1.25+0.05
NIJ IIIA / .44	S	PE	54-56	255 X 235 X 165	9.4+0.2	1.25+0.05
	M		56-58	270 X245 X175	9.4+0.2	1.35+0.05
	L		58-60	285 X 254 X 180	9.4+0.2	1.43+0.05
	XL		60-62	300 X 270 X 185	9.4+0.2	1.5+0.05
NIJ IIIA 9mm/.44	S	Aramid	53-57	255 X 233 X 170	7.7+0.2	1.40+0.05
	M		56-60	267 X 242 X 176	7.7+0.2	1.45+0.05
	L		59-64	282 X 256 X 180	7.7+0.2	1.50+0.05

KLK-FAST

Balistik Çelik Kask

[NGD-BV03FA]
[MODEL]



[MOLLE]

[KALKAN]

Silahlı tehditlere karşı dünya çapında en etkili ve güvenilir kask tasarımlarından biri olarak kabul edilmektedir. Yüksek mukavemet, ısı direnci ve dayanıklılık sunan sentetik Aramid malzemeden üretilmiştir. Hızlı takıp çıkarılabilen ergonomik tasarımı sayesinde askeri birlikler, polis, SWAT, ulusal güvenlik ve sınır koruma teşkilatları için ideal bir çözümdür.

Koruma	Beden	Malzeme	Çevre	Beden U X G X Y	Kalınlık mm	Ağırlık KG
NIJ IIIA 9mm	L	PE	57-60	273 X 215 X 155	8.0+0.2	1.35+0.05
	XL		60-63	275 X 220 X 160	8.0+0.2	1.40+0.05
NIJ IIIA / .44	L		57-60	275 X 218 X 158	9.4+0.2	1.45+0.05
NIJ IIIA 9mm/.44	L	Aramid	54-59	270 X 214 X 177	8.0+0.2	1.50+0.05
	XL		59-64	277 X 228 X180	8.0+0.2	1.60+0.05

Askeri Çantalar

[KLK-MTBP35]
[KLK-MTBP45]
[KLK-MTBP110]
[KLK-MTBP80]

KLK-MTBP35

Taktik Askeri Çanta

[KLK-MTBP35]
[MODEL]



[NGD]

[KALKAN]

KLK-NGD Taktik 35 L Arazi Sırt Çantası; tasarımı, yapısı ve dokusuyla arazi koşullarına uygun olarak üretilmiştir. Bu alanda benzersiz bir tasarım sunan çanta modeli, geniş ve ergonomik yapısıyla konfor sağlar. Sahaya çıkan askeri personel ve dağcılık sporcuları için ihtiyaç duyulan boyutlarda, en iyi şekilde tasarlanmıştır. Kolay taşınabilirliği ile hem konfor hem de pratiklik sunarken, aynı zamanda yüksek kaliteli bir kumaştan üretilmiştir. Esnek iç hacmi, fermuar detayları ve yan cepleri sayesinde birçok eşyanın kolayca taşınmasına olanak tanır. KLK-NGD Taktik 35 L Arazi Sırt Çantası modeli, yağmurlu veya güneşli havalarda zarar görmeyecek (zorlu hava şartlarına dayanacak) şekilde üretilmiştir. Ayrıca taşıma yapısı ve sistemi sayesinde çantanın dik durması sağlanmıştır.

Renk:	Kamuflaj (Renk ve desen seçilebilir.)
Kapasite:	35 Litre
Boyut:	58x30x18 cm
Kullanım Alanları:	Asker, dağcı, kampçı ve günlük kullanım

KLK-MTBP45

Taktik Askeri Çanta

[NGD-MTBP45]
[MODEL]



[MOLLE]

[KALKAN]

KLK-NGD 45 Lt Taktik Sırt Çantası, konforlu ve yüksek kaliteli yapısıyla askerler için en özel şekilde tasarlanmış bir üründür. Bu alanda sunduğu hizmet kalitesiyle çok kolay bir kullanım imkanı sunar. Tamamen yerli üretim olan bir modeldir. Askerlerin zorlu alanlardaki çalışma koşullarına uygun olarak üretilmiş olup, taşıma kapasitesiyle kullanım kolaylığı sağlar. Hacim olarak bir askerin en temel ihtiyaçlarını barındırabilecek şekilde üretilmiş, aynı zamanda kolayca taşınabilmesi ve sabit tutulabilmesi için bir sabitleme aparatı (sistemi) hazırlanmıştır. Ortopedik sırt desteği sayesinde uzun ve zorlu yürüyüşler sırasında çok daha rahat bir kullanım imkanına sahip olmanızı sağlar.

Renk:	Kamuflaj (Renk ve desen seçilebilir.)
Kapasite:	45 Litre
Boyut:	50x30x30 cm
Kullanım Alanları:	Asker, dağcı, kampçı ve günlük kullanım

KLK-MTBP110

Taktik Askeri Çanta

[KLK-MTBP110]
[MODEL]



[NGD]

[KALKAN]

KLK-MTBP110 Taktik 110 L Arazi Sırt Çantası; tasarımı, yapısı ve dokusuyla arazi koşullarına uygun olarak üretilmiştir. Bu alanda benzersiz bir tasarım sunan çanta modeli, geniş ve ergonomik yapısıyla konfor sağlar. Sahaya çıkan askeri personel ve dağcılık sporcuları için ihtiyaç duyulan boyutlarda, en iyi şekilde tasarlanmıştır. Kolay taşınabilirliği ile hem konfor hem de pratiklik sunarken, aynı zamanda yüksek kaliteli bir kumaştan üretilmiştir. Esnek iç hacmi, fermuar detayları ve yan cepleri sayesinde birçok eşyanın kolayca taşınmasına olanak tanır. KLK-MTBP110 Taktik 110 L Arazi Sırt Çantası modeli, yağmurlu veya güneşli havalarda zarar görmeyecek (zorlu hava şartlarına dayanacak) şekilde üretilmiştir. Ayrıca taşıma yapısı ve sistemi sayesinde çantanın dik durması sağlanmıştır.

Renk:	Kamuflaj (Renk ve desen seçilebilir.)
Kapasite:	110 Litre
Boyut:	72 cm
Kullanım Alanları:	Asker, dağcı, kampçı ve günlük kullanım

KLK-MTTB80

Askeri Taşıma Çantası

[KLK-MTTB80]
[MODEL]



[MOLLE]

[KALKAN]

KLK-MTTB80 Orijinal Ordu Taşıma Çantası, son derece güçlü miltech 1000D kordura kumaştan üretilmiştir. PU kaplamalı katmanı sayesinde askeri ekipmanlarınızı yağmura ve neme karşı korur. En zorlu görevlerdeki asker gereksinimlerini karşılamak üzere el işçiliğiyle üretilmiştir. Çantanın etrafını saran ve sonrasında taşıma saplarına dönüşen çift dikişli Poliamid iplik dokuma şeritler son derece güçlü ve dayanıklıdır. Amacına uygun olarak ağır yüklere dayanacak şekilde tasarlanmıştır. Sırt çantası olarak da kullanılabilme özelliği sayesinde çok daha pratik bir kullanım sunar. 5 cepli tasarımı ile farklı ihtiyaçlara yönelik çeşitli seçenekler sunar.

Renk:	Kamuflaj (Renk ve desen seçilebilir.)
Kapasite:	110 Litre
Kullanım Alanları:	Asker, dağcı, kampçı ve günlük kullanım

KLK-MTTB110

Askeri Taşıma Çanta

[KLK-MTBP110]
[MODEL]



[NGD]

[KALKAN]

KLK-MTTB110 Orijinal Ordu Taşıma Çantası, son derece güçlü miltech 1000D kordura kumaştan üretilmiştir. KLK-MTTB110 Ordu taşıma çantası, PU kaplamalı katmanı sayesinde askeri ekipmanlarınızı yağmura ve neme karşı korur. En zorlu görevlerdeki asker gereksinimlerini karşılamak üzere el işçiliğiyle üretilmiştir. Çantanın etrafını saran ve sonrasında taşıma saplarına dönüşen çift dikişli Poliamid iplik dokuma şeritler son derece güçlü ve dayanıklıdır. Amacına uygun olarak ağır yüklere dayanacak şekilde üretilmiştir. Ayrıca sırt çantası olarak da kullanılabilmesi onu daha pratik hale getirir. 5 cepli tasarımı sayesinde farklı ihtiyaçlara yönelik çeşitlilik sunar. Farklı renk ve desenlerde üretilebilir. 110 litre kapasite.

Renk:	Kamuflaj (Renk ve desen seçilebilir.)
Boyut:	72 cm
Kullanım Alanları:	Asker, dağcı, kampçı ve günlük kullanım

[KLK-MTBP110]
[MODEL]



[DUST]

[KALKAN]

[KLK-MTBP110]
[MODEL]



[BLACK]

[KALKAN]

[KLK-MTBP110]
[MODEL]



[FOREST]

[KALKAN]

Telefon

+90 242 745 01 08

Mail & Web

M. info@kalkansavunma.com

W. kalkansavunma.com

Ofislerimiz

Head Office — Antalya / Türkiye

Kırcami Mah. Perge Blvd. Emine Melli İş Merkezi C Block No: 71 D, Muratpaşa / Antalya / Türkiye

Ankara Representative Office — Söğütözü / Türkiye

SÖĞÜTÖZÜ | KOÇ KULE
Kalkan Savunma Sanayi ve Teknolojileri A.Ş.
Koç Kule Söğütözü, 06510 Çankaya / Ankara / Türkiye

International Operations

Europe | MENA | CIS | USA

KALKAN SAVUNMA
SANAYİ VE TEKNOLOJİLERİ A.Ş.
[2026] [KALKANSAVUNMA.COM]



KALKAN SAVUNMA
SANAYİ VE TEKNOLOJİLERİ A.Ş.